☐ 製品　　☑ ユニット

No.	1 / 2

ユーザー名	指図番号	枝番	出図印	承認	検印	担当
			㈱松井製作所 '20.12.23 SBC			

来歴					
4	2020/12/08	SSR、回転灯、リレーソケット型式変更 基板取付板寸法変更	作成 武富　真大	承認 米田　優也
3	2020/09/10	図面No.F38230変更。	作成 米村　アキナ	承認 糸井　昭治
2	2020/05/02	誤記訂正およびオプション回路図変更	作成 辻　和正	承認 糸井　昭治
1	2020/01/06	制御盤扉ハンドル位置見直し	作成 髙橋　正信	承認 米田　優也

納　期	取扱説明書

塗装		
M	☐ AN-80　☐ DIC-547（旧色）　☐ 日塗工D22-80X（安全色）　☐ 日塗工D22-80X（梯子手摺）　指定色：本体 ＿＿＿　安全色 ＿＿＿　梯子手摺 ＿＿＿
E	制御盤外面色 ＿＿＿　制御盤内面色 ＿＿＿　リレー板色 ＿＿＿　☐ 艶有り　☐ 半艶

盤内配線色　☐ 新JIS　☐ 旧マツイ標準　☐ ユーザ指定　☑ 標準機仕様

機種ｺｰﾄﾞ	700201	名称	制御盤図	作成年月	仕上げ及び製図規定
図面番号	F25553	型式	MGD-15J	2019/07	図面指示以外のものはMST-536加工標準,MST-541製図規定及び241-003製品検査手順(基準)を適用し、不足分についてはJIS規格を適用する。また、動的確認に関しては、妥当性確認チェックリストの内容を適用する。
担　当	清水　浩二	承認	中野　正幸	電源電圧 ☐ 50Hz　☐ 60Hz　操作電圧	

図面番号	ｻｲｽﾞ	分類ｺｰﾄﾞ	種	名　称　型　式	単数	製作数	備考	改訂
F25553	A3	700201	ユ	制御盤図 MGD-15J	1	1		1
F25096	A3	700201		操作パネル MJ3/MGD	1	1		
168367	A3			ｶﾚﾝﾀﾞｰﾀｲﾏｰBOX　MGD-15-300J	1	1		1
F25554	A3	700201	ユ	部品表(操作回路AC200V) MGD-15-100J	1	1		1
F25555	A3	700201	ユ	部品表(操作回路AC100V) MGD-15-100J	1	1		1
168341	A3			電圧別部品選定表　MGD-15/300J	1	1		11
165797	A3縦			回路図(1)　MGD-15J	1	1		6
F25792	A3縦	700201	ユ	回路図(2) MGD-15-300J	1	1		1
F38230	A3縦	700201		回路図(3)　MGD-15-300J	1	1		1
F25007	A3縦	700201		外部通信	1	1		
F25008	A3	700201		通信線図	1	1		
165858	A3縦			MGD-***J　JCﾘﾐｯﾄ制御接続図	1	1		
165859	A3縦			MGD-***J　JCﾚﾍﾞﾙ計制御接続図	1	1		
165860	A3縦			MGD-***J　LGVHﾚﾍﾞﾙ計制御接続図	1	1		
165861	A3縦			MGD-***J　M.FGVH-E2K制御接続図	1	1		
165862	A3縦			MGD-***J　ASDﾚﾍﾞﾙ計制御接続図	1	1		
165863	A3縦			MGD-***J　ﾊﾞｯﾁﾀﾞﾝﾊﾟｰ制御接続図	1	1		
F38231	A3縦	700201		MGD-***J　JSV制御接続図	1	1		
165865	A3縦			MGD-***J　APH-E3Z制御接続図	1	1		
165799	A3			板金図(1)　MGD-15-100J/E制御盤本体	1	1		3

図面番号	ｻｲｽﾞ	分類ｺｰﾄﾞ	種	名 称 型 式	単数	製作数	備考	改訂
165800	A4			板金図(2) MGD-15-100J/E制御盤扉	1	1		3
165801	A4			板金図(3) MGD-15-100J/E制御盤リレー板	1	1		1
165802	A4			板金図(4) MGD-15-150J/Eブレーカ台	1	1		1
F25108	A3	700201		操作パネル板金図 MJ3-200～300J/MGD-15~300J	1	1		1
F12677	A3			基板保護カバー G4370	1	1		3
163466	A4			板金図(7) MGD-15-150J制御盤用蝶番	1	1		2
168368	A3			板金図(8) MGD-15-300JｶﾚﾝﾀﾞｰﾀｲﾏｰBOX	1	1		
168952	A4			ｶﾚﾝﾀﾞｰﾀｲﾏｰ取付ﾌﾞﾗｹｯﾄ	1	1		
168953	A2			ｶﾚﾝﾀﾞｰﾀｲﾏｰ取付図	1	1		3
B93905	A3			材料減警報BOX MGD	1	1		
B93906	A4			材料減警報BOXブラケット MGD	1	1		

ITEM NO.	DESCRIPTION	REQ. D	MATERIAL	REFERENCE

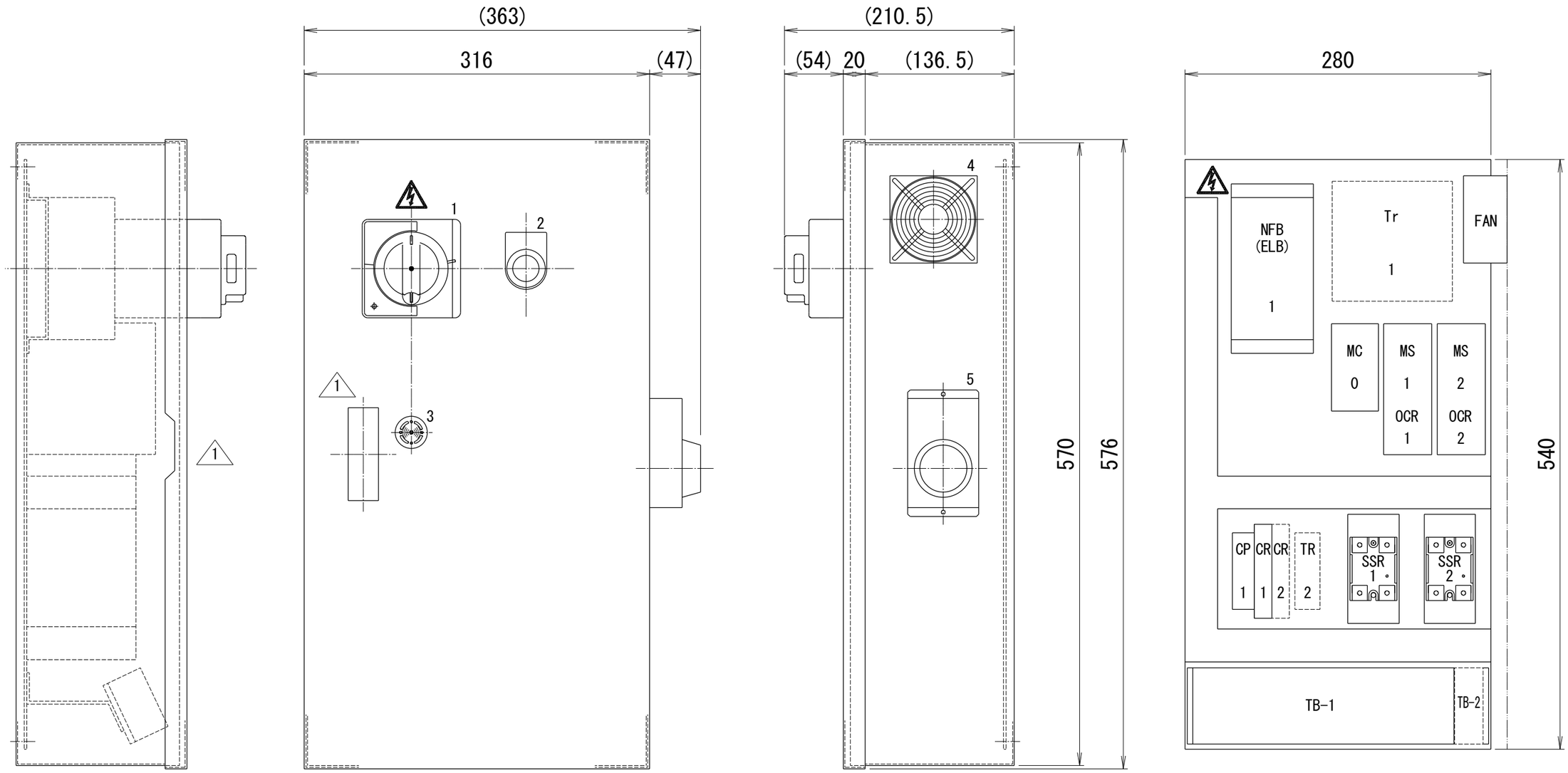

TB-1 TERMINAL BLOCKS LAYOUT 31P
TB-1端子台配列図 31P

R1	S1	T1	R21	R21	1	45	52	53	54	55	56	62	63	S10	S10	S10	S10	AL1	AL2		34	35	21	22	23	24	25	26	27	27

TB-2 TERMINAL BLOCKS LAYOUT 5P
TB-2端子台配列図 5P

RB+	RA-	TB+	TA-	SG

Standard dwg.
標準図

REVISION					
	△				
	△				
	1	JAN. / 6/2020	Notch added 切り欠き追加	TAKAHASHI	YONEDA
	△		ORIGINAL DWG. No. 165795		
	MARK	DATE	CONTENTS	CHKD	APPD

SCALE	1/4	CODE NO.	700201	ユ
APPROVED BY		M. NAKANO	FORM	PANEL LAYOUT
DSGND (CHKD) BY		K. TSUJI	DATE	JUL. /12/2019
DRAWN BY		K. SHIMIZU	UNIT mm	PLANE TRIGONOMETRY

NAME	MGD-15J	DWG. NO.	F 2 5 5 5 3

MATSUI MFG. CO., LTD.

A3

ITEM NO.	DESCRIPTION	REQ. D	MATERIAL	REFERENCE

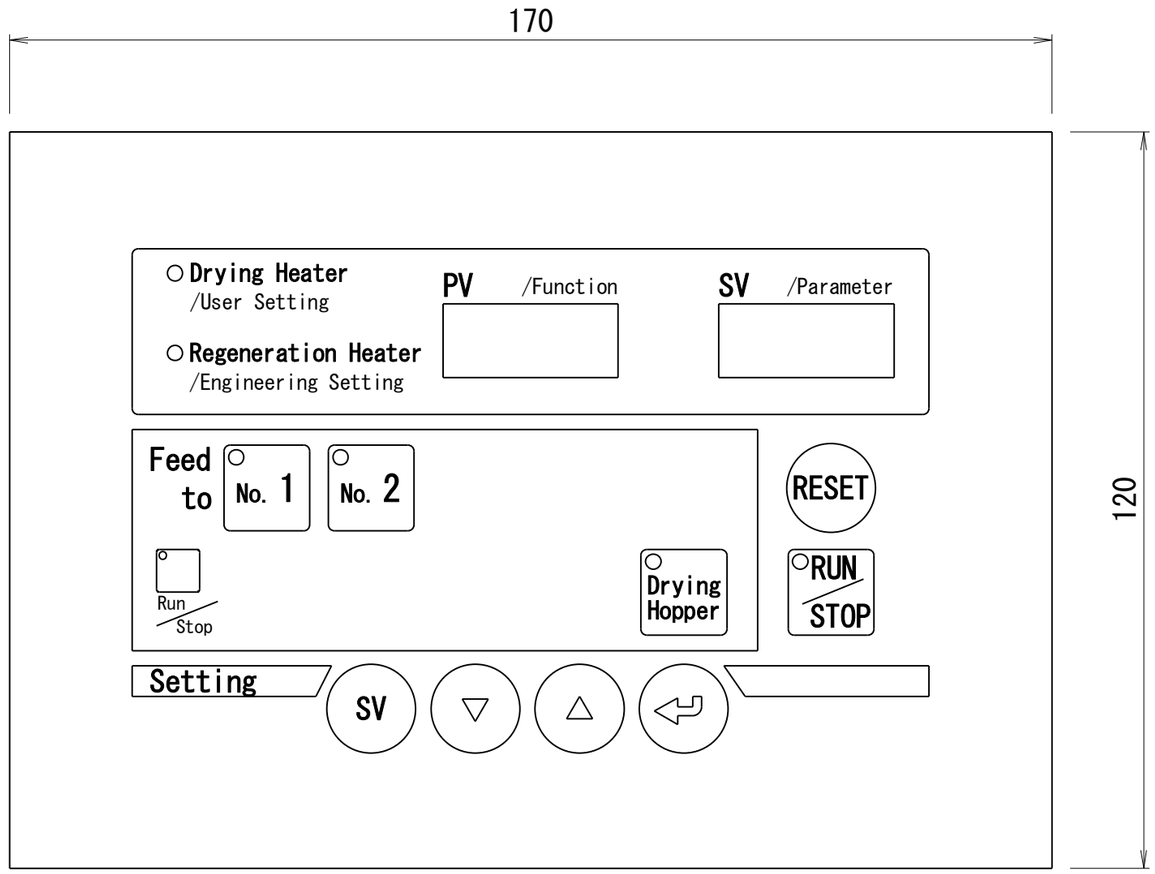

Standard dwg.
標準図

REVISION									
MARK	DATE	CONTENTS	CHKD	APPD	SCALE	1/1	CODE NO.	700201	
					APPROVED BY		M. NAKANO	FORM	CONTROL PANEL 操作パネル
					DSGND (CHKD) BY		-	DATE	JUL. /02/2019
					DRAWN BY		C. JEONG	UNIT mm	PLANE TRIGONOMETRY

NAME	G4370-MJ3/MGD	DWG. NO.	F25096

MATSUI MFG. CO., LTD.

ITEM NO.		DESCRIPTION	REQ. D	MATERIAL	REFERENCE
1	TR-1	WEEKLY TIMER カレンダタイマ	1	OMRON オムロン △1	H5S-WB2 (ENGLISH) H5S-WA2 (JAPANESE)
2	(S-1)	SELECT SWITCH セレクトスイッチ	1	FUJI ELEC. 富士電機	AR30PR-210B

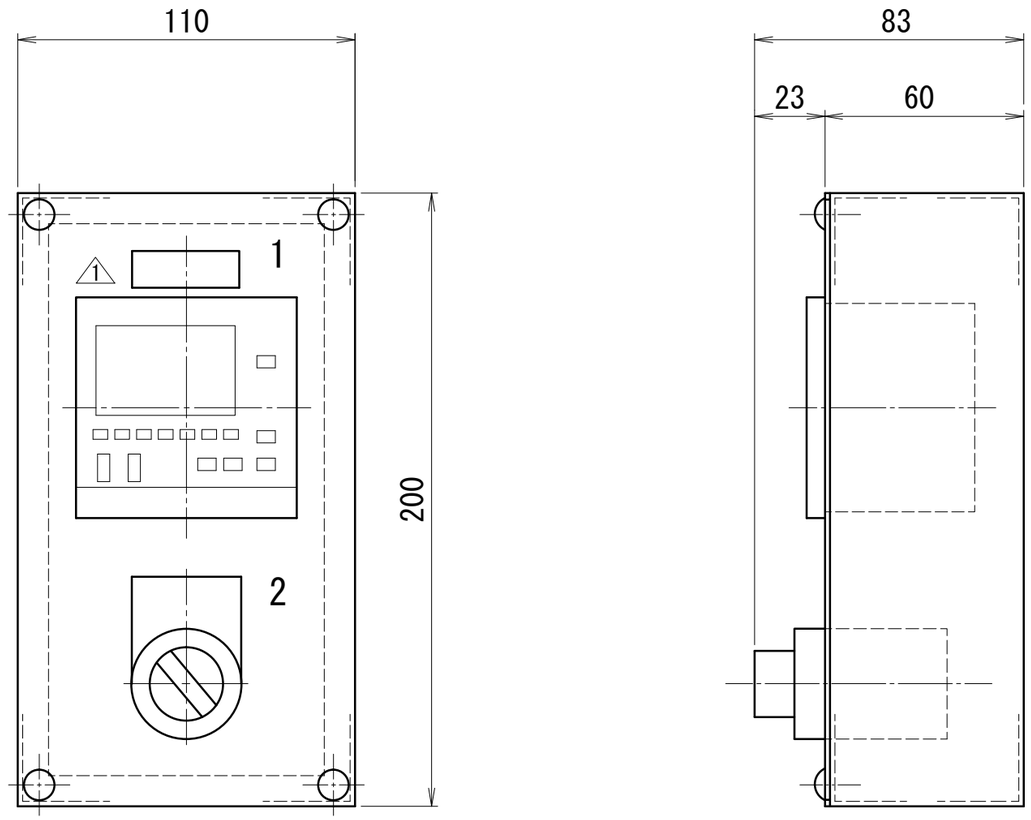

Standard dwg.
標準図

REVISION									
MARK	DATE	CONTENTS	CHKD	APPD	SCALE 1/2	CODE NO.			
△					APPROVED BY	M. TOKITA	FORM	PANE LAYOUT	
△					DSGND (CHKD) BY	Y. SHIRAISHI	DATE	MAY. /21/2002	
△1	DEC/22/2006	Model Change 生産中止による型式変更 TSUJI	—	YAMAMOTO	DRAWN BY	—	UNIT mm	PLANE TRIGONOMETRY	

NAME	MGD-15～300J	DWG. NO.	168367

MATSUI MFG. CO., LTD.

ITEM NO.	DESCRIPTION	REQ. D	MATERIAL	REFERENCE

ITEM NO.		DESCRIPTION	REQ. D	MATERIAL	REFERENCE
1	—	V TYPE HANDLE V形操作取手	1	MITSUBISHI ELEC. 三菱電機	V-05SVE
2	PB-1	PUSH BUTTON SWITCH 押釦スイッチ	1	FUJI ELEC. 富士電機	AR30G1R-10W
3	BZ	BUZZER ブザー	1	APT ELEC. [FUJI ELEC. 富士電機]	AD16-22M/k31(200V) [DR22B5-MB(200V)]
4	FAN	COOLING FAN 冷却ファン	1	OMRON オムロン	R87F-A4A85HP
		PLUG CODE プラグコード	1	OMRON オムロン	R87F-PCJT
		FINGER GUARD フィンガーガード	2	OMRON オムロン	R87F-FG80
5	TH-1	THERMOSTAT サーモスタット	1	DAIKO INDUSTRIAL 大幸産業	TR711-M12XL900
	TC-1	TEMP.CONTROLLER 温度調節器	1	MATSUI マツイ	G4370
	NFB-1	CIRCUIT BREAKER ノーヒューズブレーカ	1	MITSUBISHI ELEC. 三菱電機	REFER TO DWG.NO.168341
		TERMINAL COVER 端子カバー	1	MITSUBISHI ELEC. 三菱電機	REFER TO DWG.NO.168341
	MS-1 OCR-1	MOTOR STARTER 電磁開閉器	1	MITSUBISHI ELEC. 三菱電機	REFER TO DWG.NO.168341
	MS-2 OCR-2	MOTOR STARTER 電磁開閉器	1	MITSUBISHI ELEC. 三菱電機	REFER TO DWG.NO.168341
	MC-0	MAGNETIC CONTACTOR 電磁接触器	1	MITSUBISHI ELEC. 三菱電機	REFER TO DWG.NO.168341
		AUXILIARY CONTACTOR 補助接点ユニット	1	MITSUBISHI ELEC. 三菱電機	UT-AX4 4a
	SSR-1～4	SOLID STATE RELAY ソリッドステートリレー	4	OMRON オムロン	REFER TO DWG.NO.168341
		RADIATOR 放熱器	4	OMRON オムロン	REFER TO DWG.NO.168341
	CP-1	CIRCUIT PROTECTOR サーキットプロテクタ	1	MITSUBISHI ELEC. 三菱電機	CP30-BA- 1P-1-MD-1A
	CR-1	RELAY リレー	1	OMRON オムロン	G2R-2-S
		SOCKET ソケット	1	OMRON オムロン	P2RF-08-E
	TB-1	TERMINAL BLOCKS 端子台	31	WAGO	2002-1301

ITEM NO.		DESCRIPTION	REQ. D	MATERIAL	REFERENCE	
	(ELB-1)	EARTH LEAKAGE BREAKER 漏電ブレーカ	(1)	MITSUBISHI ELEC. 三菱電機	REFER TO DWG.NO.168341	*1
	(Tr-1)	POWER TRANSFORMER トランス	(1)	FUKUDA ELEC. 福田電機	***V/200V 200VA	*1
	(CR-2)	RELAY リレー	(1)	OMRON オムロン	G2R-2-S	*1
		SOCKET ソケット	(1)	OMRON オムロン	P2RF-08-E	*1
	(PTL-1)	REVOLVING LIGHT 回転灯	(1)	SCHNEIDER ELECTRIC シュナイダーエレクトリック	XVR3M04 △1	*1
		STACK TYPE LIGHT 積層表示灯		SCHNEIDER ELECTRIC シュナイダーエレクトリック	LOUT-200-1-R	*1
	(TR-1)	CALENDER TIMER カレンダータイマ	(1)	OMRON オムロン	H5S-WB2	*1
					H5S-WA2	*1
	(S-1)	SELECT SWITCH セレクトスイッチ	(1)	FUJI ELEC. 富士電機	AR30PR-210B	*1
	(TR-2)	LEVEL DELAY TIMER 材料減タイマ	(1)	OMRON オムロン	H3YN-2	*1
		SOCKET ソケット	(1)	OMRON オムロン	PYFZ-08-E △1	*1
	(TB-2)	TERMINAL BLOCKS 端子台	(5)	WAGO	2001-1301	*1

注記：*1 オプション部品　　NOTE：*1 OPTION PARTS

Standard dwg.
標準図

REVISION					
△					
△					
△1	DEC./08/2020	Model change 型式変更	M.TAKETOMI	Y.ARAKI	Y.YONEDA
△		ORIGINAL DWG.No.D01585			
MARK	DATE	CONTENTS	CHKD	APPD	

SCALE	—	CODE NO.	700201
APPROVED BY	M.NAKANO	FORM	PARTS LIST
DSGND(CHKD)BY	K.TSUJI	DATE	JUL./12/2019
DRAWN BY	K.SHIMIZU	UNIT mm	PLANE TRIGONOMETRY

NAME	MGD-15～100J Control circuit 操作回路 AC200V	DWG. NO.	F25554

MATSUI MFG. CO., LTD.

A3

ITEM NO.	DESCRIPTION	REQ. D	MATERIAL	REFERENCE

ITEM NO.		DESCRIPTION	REQ. D	MATERIAL	REFERENCE
1	—	V TYPE HANDLE V形操作取手	1	MITSUBISHI ELEC. 三菱電機	V-05SVE
2	PB-1	PUSH BUTTON SWITCH 押釦スイッチ	1	FUJI ELEC. 富士電機	AR30G1R-10W
3	BZ	BUZZER ブザー	1	APT ELEC. [FUJI ELEC. 富士電機]	AD16-22M/k26(100V) [DR22B5-HB(100V)]
4	FAN	COOLING FAN 冷却ファン	1	OMRON オムロン	R87F-A1A85HP
		PLUG CODE プラグコード	1	OMRON オムロン	R87F-PCJT
		FINGER GUARD フィンガーガード	2	OMRON オムロン	R87F-FG80
5	TH-1	THERMOSTAT サーモスタット	1	DAIKO INDUSTRIAL 大幸産業	TR711-M12XL900
	TC-1	TEMP. CONTROLLER 温度調節器	1	MATSUI マツイ	G4370
	NFB-1	CIRCUIT BREAKER ノーヒューズブレーカ	1	MITSUBISHI ELEC. 三菱電機	REFER TO DWG. NO. 168341
		TERMINAL COVER 端子カバー	1	MITSUBISHI ELEC. 三菱電機	REFER TO DWG. NO. 168341
	MS-1 OCR-1	MOTOR STARTER 電磁開閉器	1	MITSUBISHI ELEC. 三菱電機	REFER TO DWG. NO. 168341
	MS-2 OCR-2	MOTOR STARTER 電磁開閉器	1	MITSUBISHI ELEC. 三菱電機	REFER TO DWG. NO. 168341
	MC-0	MAGNETIC CONTACTOR 電磁接触器	1	MITSUBISHI ELEC. 三菱電機	REFER TO DWG. NO. 168341
		AUXILIARY CONTACTOR 補助接点ユニット	1	MITSUBISHI ELEC. 三菱電機	UT-AX4 4a
	SSR-1～4	SOLID STATE RELAY ソリッドステートリレー	4	OMRON オムロン	REFER TO DWG. NO. 168341
		RADIATOR 放熱器	4	OMRON オムロン	REFER TO DWG. NO. 168341
	CP-1	CIRCUIT PROTECTOR サーキットプロテクタ	1	MITSUBISHI ELEC. 三菱電機	CP30-BA- 1P-1-MD-1A
	CR-1	RELAY リレー	1	OMRON オムロン	G2R-2-S
		SOCKET ソケット	1	OMRON オムロン	P2RF-08-E
	TB-1	TERMINAL BLOCKS 端子台	31	WAGO	2001-1301

ITEM NO.		DESCRIPTION	REQ. D	MATERIAL	REFERENCE	
	(ELB-1)	EARTH LEAKAGE BREAKER 漏電ブレーカ	(1)	MITSUBISHI ELEC. 三菱電機	REFER TO DWG. NO. 168341	*1
	(Tr-1)	POWER TRANSFORMER トランス	(1)	FUKUDA ELEC. 福田電機	***V/100V 100VA	
	(CR-2)	RELAY リレー	(1)	OMRON オムロン	G2R-2-S	
		SOCKET ソケット	(1)	OMRON オムロン	P2RF-08-E	
	(PTL-1)	REVOLVING LIGHT 回転灯	(1)	SCHNEIDER ELECTRIC シュナイダーエレクトリック	XVR3M04 △1	
		STACK TYPE LIGHT 積層表示灯		SCHNEIDER ELECTRIC シュナイダーエレクトリック	LOUT-100-1-R	
	(TR-1)	CALENDER TIMER カレンダタイマ	(1)	OMRON オムロン	H5S-WB2	
					H5S-WA2	
	(S-1)	SELECT SWITCH セレクトスイッチ	(1)	FUJI ELEC. 富士電機	AR30PR-210B	
	(TR-2)	LEVEL DELAY TIMER 材料減タイマ	(1)	OMRON オムロン	H3YN-2	
		SOCKET ソケット	(1)	OMRON オムロン	PYFZ-08-E △1	
	(TB-2)	TERMINAL BLOCKS 端子台	(5)	WAGO	2001-1301	

注記：*1 オプション部品　　NOTE：*1 OPTION PARTS

Standard dwg.
標準図

REVISION					
	△				
	△				
	△1	DEC./08/2020	Model change 型式変更 M.TAKETOMI	Y.ARAKI	Y.YONEDA
	△		ORIGINAL DWG. No. D01586		
	MARK	DATE	CONTENTS	CHKD	APPD

SCALE	—	CODE NO.	700201
APPROVED BY	M. NAKANO	FORM	PARTS LIST
DSGND (CHKD) BY	K. TSUJI	DATE	JUL./12/2019
DRAWN BY	K. SHIMIZU	UNIT mm	PLANE TRIGONOMETRY

NAME	MGD-15～100J Control circuit 操作回路 AC100V	DWG. NO.	F25555

MATSUI MFG. CO., LTD.

A3

POWER SUPPLY 電源	TYPE 型式	CIRCUIT BREAKER ノーヒューズブレーカ NFB-1 △4 △7	EARTH LEAKAGE BREAKER 漏電ブレーカ (ELB-1) △4 △7	TERMINAL COVER 端子カバー △4 △7	MOTOR STARTER 電磁開閉器 △8 △4 MS-1	MOTOR STARTER MS-2 △3 △5	MAGNETIC CONTACTOR 電磁接触器 MC-0 △8 △4	SOLID STATE RELAY ソリッドステートリレー SSR-1, 2	SOLID STATE RELAY SSR-3, 4	RADIATOR 放熱器
AC200V 50/60Hz AC220V 60Hz △7	MGD-15	NF32-SV 3P 30A	NV63-CV 3P 30A 30mA	TCS-05SV3	MSO-T10KP 0.17A(0.14-0.22)	MSO-T10KP 5A(4-6)	S-T10	△11 G3NA-210B-UTU		Y92B-N50
	MGD-25				MSO-T10KP 0.7A(0.55-0.85)		S-T12	G3NA-220B-UTU △11		Y92B-N100
	MGD-50						S-T20			
	MGD-75(標準)	NF32-SV 3P 30A	NV63-CV 3P 30A 30mA				S-T21	G3NA-240B-UTU		
	MGD-75(高温)	NF63-CV 3P 40A	NV63-CV 3P 40A 30mA							
	MGD-100(標準)	NF63-CV 3P 40A	NV63-CV 3P 40A 30mA							
	MGD-100(高温)	NF63-CV 3P 50A	NV63-CV 3P 50A 30mA							
	MGD-150	NF63-CV 3P 60A	NV63-CV 3P 60A 30mA		MSO-T10KP 1.7A(1.4-2)		△9 S-T35	△11	△11 G3NA-240B-UTU	
	MGD-200	NF125-CV 3P 100A	NV125-CV 3P 100A 30mA	TCS-1SV3		MSO-T20KP 9A(7-11) △6	△9 S-T50	SS301-5Z-A4 (SS301-5Z-A3)	SS301-5Z-A4 (SS301-5Z-A3)	
	MGD-250						△9 S-T65CW	SS501-5Z-A4 (SS501-5Z-A3)		
	MGD-300									
AC380V 50Hz AC400V 50Hz AC415V 50Hz AC440V 60Hz	MGD-15	NF32-SV 3P 15A	NV63-CV 3P 15A 30mA	TCS-05SV3	MSO-T10KP 0.12A(0.1-0.16)	MSO-T10KP 2.5A(2-3)	S-T10	G3NA-410B-UTU △11		Y92B-N50
	MGD-25	NF32-SV 3P 20A	NV63-CV 3P 20A 30mA		MSO-T10KP 0.35A(0.28-0.42)		S-T12			
	MGD-50				MSO-T10KP 0.35A(0.28-0.42)		S-T20	G3NA-420B-UTU △11		Y92B-N100
	MGD-75	NF32-SV 3P 30A	NV63-CV 3P 30A 30mA				S-T21			
	MGD-100									
	MGD-150				MSO-T10KP 50Hz 0.9A(0.7-1.1)		△9 S-T35		G3NA-420B-UTU △11	
	MGD-200	NF63-CV 3P 50A	NV63-CV 3P 50A 30mA		MSO-T10KP 60Hz 0.7A(0.55-0.85)	MSO-T10KP 5A(4-6) △6	△9 S-T50			
	MGD-250				MSO-T10KP 0.9A(0.7-1.1)		△9 △10 S-T65CW	G3NA-440B-UTU △11		
	MGD-300									

*1

注記：*1 オプション部品
*2 オプション 操作電圧100V

NOTE：*1 OPTION PARTS
*2 CIRCUIT VOLTAGE AC100V

Standard dwg.
標準図

REVISION MARK	DATE	CONTENTS	CHKD	APPD
△11	DEC./08/2020	Model Change 生産中止による型式変更 M.TAKETOMI	Y.ARAKI	Y.YONEDA
△10	MAR/03/2017	Error in writing correction 誤記訂正	M.NAKANO	A.ITOI
△9	AUG./01/2016	Model Change 生産中止による型式変更	C.JEONG	M.NAKANO

SCALE		CODE NO.	
APPROVED BY	M.TOKITA	FORM	PARTS LIST
DSGND(CHKD)BY	Y.SHIRAISHI	DATE	MAY./21/2002
DRAWN BY	—	UNIT mm	PLANE TRIGONOMETRY

NAME	MGD-15～300J	DWG. NO.	168341

MATSUI MFG. CO., LTD.

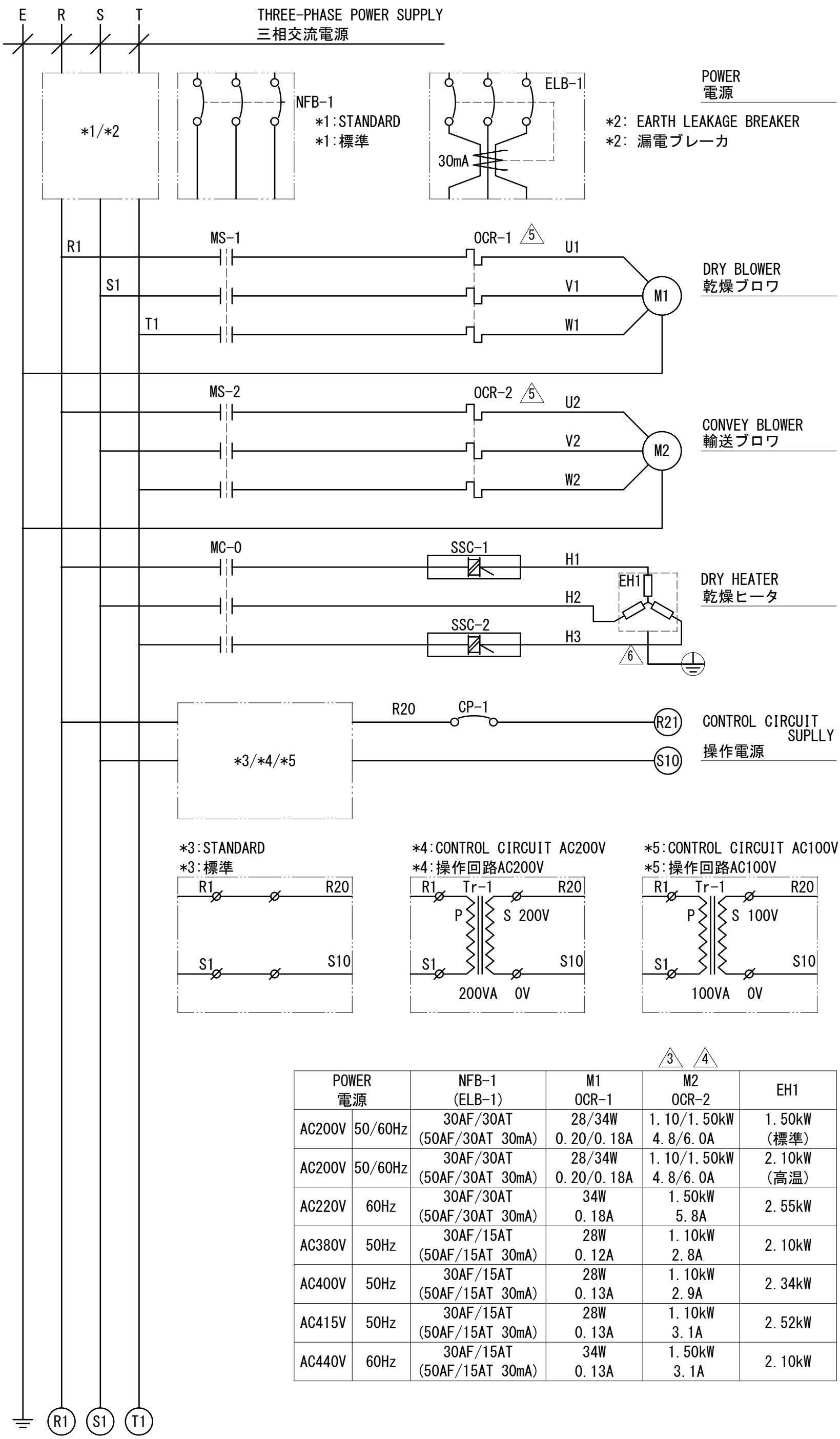

POWER 電源		NFB-1 (ELB-1)	M1 OCR-1	M2 OCR-2 (3) (4)	EH1
AC200V	50/60Hz	30AF/30AT (50AF/30AT 30mA)	28/34W 0.20/0.18A	1.10/1.50kW 4.8/6.0A	1.50kW (標準)
AC200V	50/60Hz	30AF/30AT (50AF/30AT 30mA)	28/34W 0.20/0.18A	1.10/1.50kW 4.8/6.0A	2.10kW (高温)
AC220V	60Hz	30AF/30AT (50AF/30AT 30mA)	34W 0.18A	1.50kW 5.8A	2.55kW
AC380V	50Hz	30AF/15AT (50AF/15AT 30mA)	28W 0.12A	1.10kW 2.8A	2.10kW
AC400V	50Hz	30AF/15AT (50AF/15AT 30mA)	28W 0.13A	1.10kW 2.9A	2.34kW
AC415V	50Hz	30AF/15AT (50AF/15AT 30mA)	28W 0.13A	1.10kW 3.1A	2.52kW
AC440V	60Hz	30AF/15AT (50AF/15AT 30mA)	34W 0.13A	1.50kW 3.1A	2.10kW

Standard dwg. 標準図

DWG. NO. 165797

MGD-15J

NAME

MATSUI MFG. CO., LTD.

CIRCUIT DIAGRAM(1)	MAR./7/2002	PLANE TRIGONOMETRY	
FORM	DATE	UNIT mm	
CODE NO.	H.SHIMAZU	M.TOKITA	—
SCALE	APPROVED BY	DSGND(CHKD)BY	DRAWN BY
A.ITOI	M.NAKANO	NAKANO	OKUDA
YAMAMOTO	YOKOTANI	SHIMIZU	TSUJI
APPD	CHKD	MORITA	SENOO

MARK	DATE	CONTENTS
6	SEP/08/2016	Add ground wiring 接地配線追加
5	SEP/28/2015	OCR-1,2 Chenge 3 element OCR-1,2を3素子に変更
4	JAN/28/2009	The rated current value Chenge 定格電流値変更
3	JUN./28/2005	MS-2 Rated current correction MS-2定格電流修正

REVISION

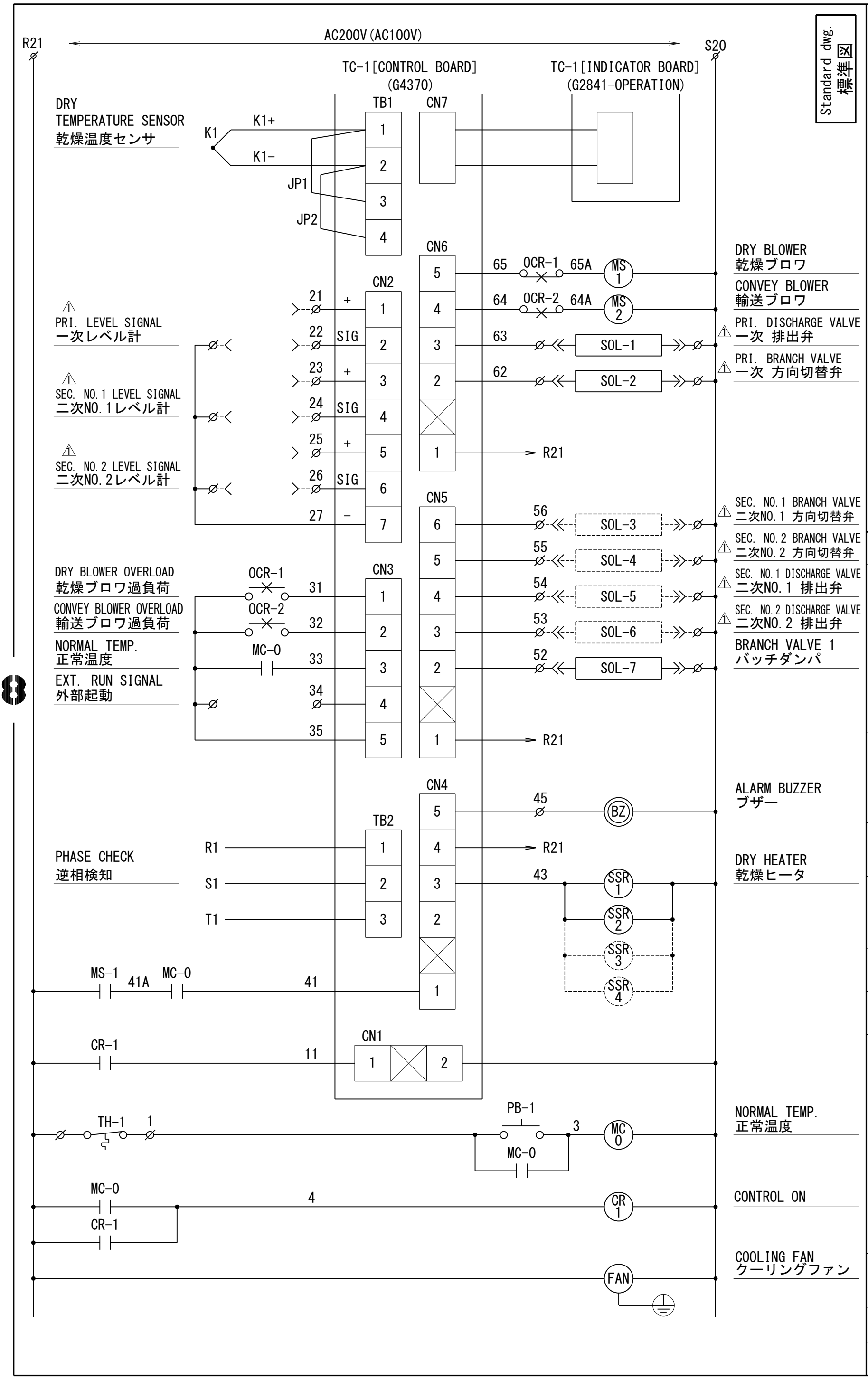

NAME	F25792		MATSUI MFG. CO., LTD.
DWG. NO.	MGD-15～300J		
CODE NO.	700201	CIRCUIT DIAGRAM(2)	PLANE TRIGONOMETRY
SCALE	—	FORM	DATE JUL. 29. 2019
			UNIT mm
APPROVED BY	M. NAKANO	K. TSUJI	K. SHIMIZU
DSGND(CHKD)BY	K. TSUJI	A. ITOI	
DRAWN BY		APPD	
CHKD			
CONTENTS	ORIGINAL DWG. No. 165798		
DATE	May. 02. 2020	CORRECTION OF ERRORS 誤記訂正	
MARK	1		
REVISION			

A3TR

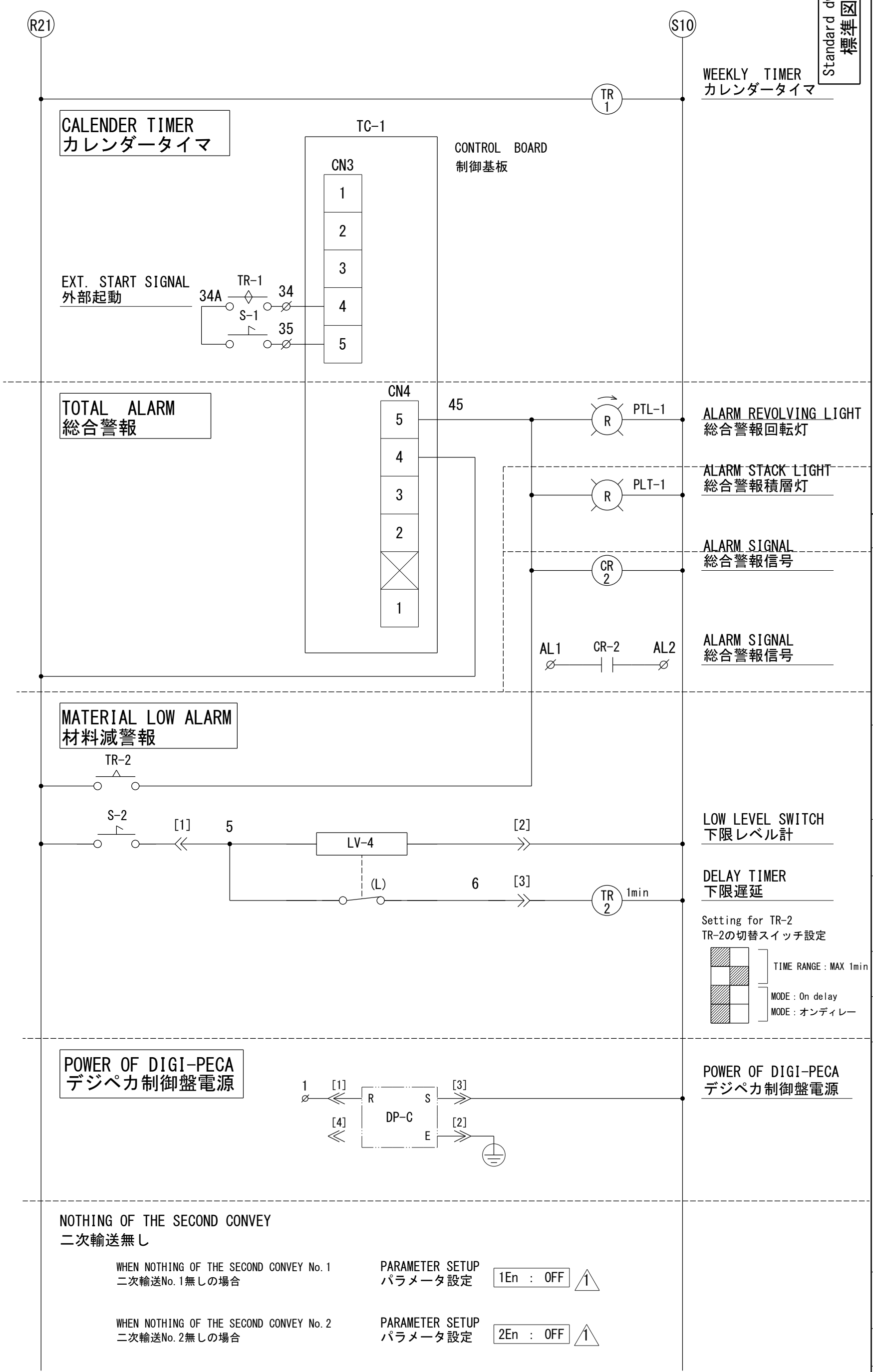

F38230			
DWG. NO.			
MGD			
NAME			
MATSUI MFG. CO., LTD.			
700201	CIRCUIT DIAGRAM (3) 回路図(3)	May. 02. 2020	PLANE TRIGONOMETRY
	FORM	DATE	UNIT mm
CODE NO.	ITOI	—	TSUJI
—	APPROVED BY	DSGND(CHKD)BY	DRAWN BY
SCALE		A. Itoi	APPD
		K. Tsuji	CHKD
		D. Yonemura	
		ORIGINAL No. 166393	CONTENTS
		Sep. 10. 2020	DATE
		1	MARK
REVISION			

Change parameters
パラメータ変更

A3TR

8

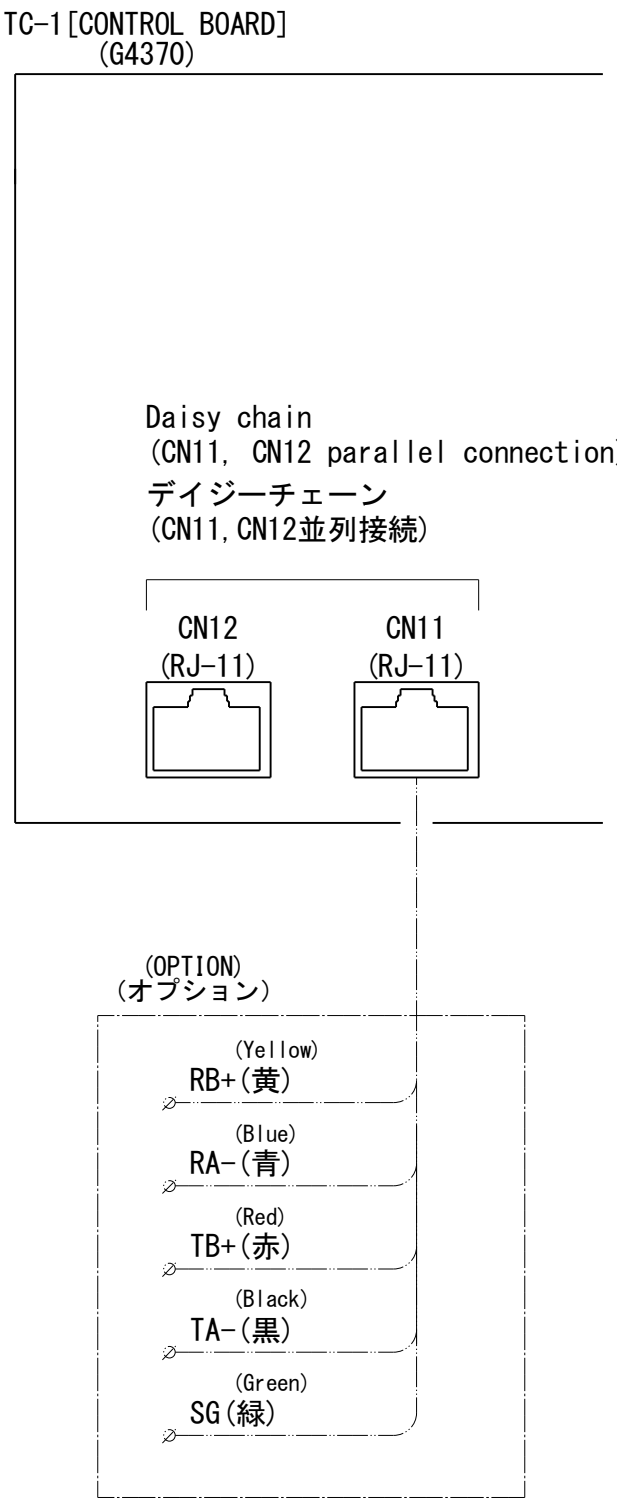

External communication
外部通信

Communication standard RS-485,
RS-422 standard compliant
通信規格 RS-485、RS-422規格準拠

Communication protocol SPI ・
MODBUS
通信プロトコル　SPI・MODBUS

Standard dwg.
標準図

NAME	DMD4/MJ3/MGD/DMZ2	DWG. NO.	F25007

MATSUI MFG. CO., LTD.

700201	External communication 外部通信	MAY/24/2019	PLANE TRIGONOMETRY
CODE NO.	FORM	DATE	UNIT mm
M.NAKANO	K.SHIMIZU	K.SHIMIZU	
SCALE —	APPROVED BY	DSGND(CHKD)BY	DRAWN BY

MARK	DATE	CONTENTS	CHKD	APPD
		ORIGINAL DWG.No.F10755		

REVISION

A3TR

ITEM NO.	DESCRIPTION	REQ. D	MATERIAL	REFERENCE

CABLE LENGTH 線長 L(mm)		TERMINAL 末端処理	
	2000		NO 端子無し
	4000		BAR 棒端子
			Y Y端子

A ARROW VIEW

Ⓐ 矢視図

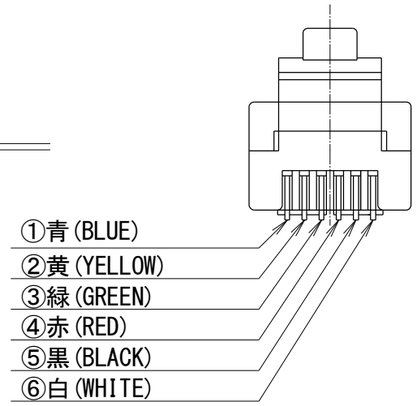

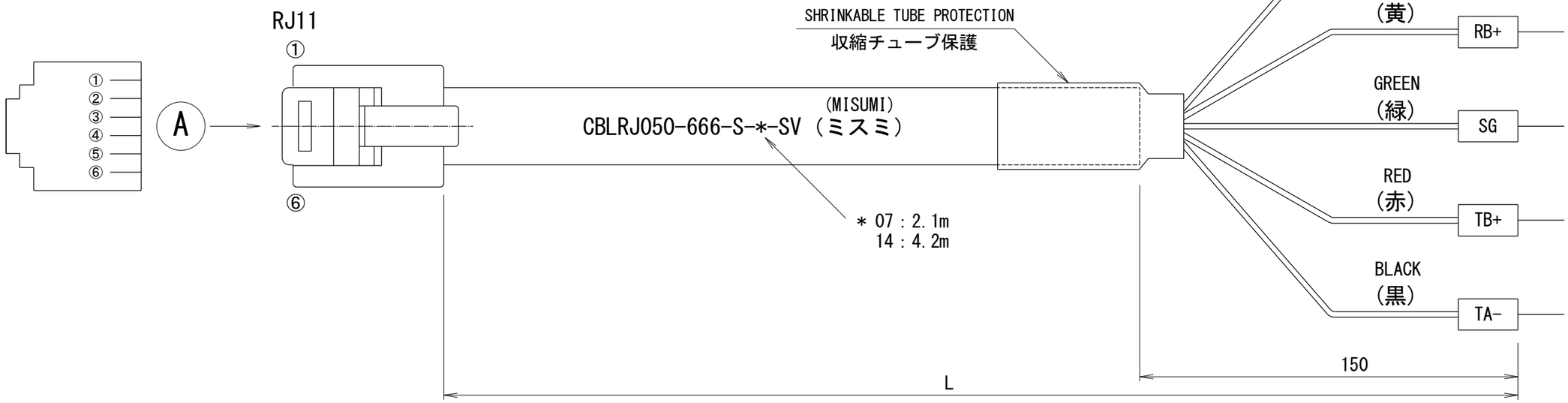

Standard dwg.
標準図

REVISION										
	△					SCALE	—	CODE NO.	700201	
	△					APPROVED BY		M. NAKANO	FORM	COMMUNICATION LINE DIAGRAM 通信線図
	△					DSGND (CHKD) BY		K. SHIMIZU	DATE	JUN/24/2019
	△		ORIGINAL DWG. No. F10757							
	MARK	DATE	CONTENTS	CHKD	APPD	DRAWN BY		K. SHIMIZU	UNIT mm	PLANE TRIGONOMETRY

NAME	-	DWG. NO.	F25008

MATSUI MFG. CO., LTD.

A3

[JC limit control wiring instructions]
【JCﾘﾐｯﾄ制御配線要領】

・Wire the connector pin NO. as follows.
・コネクターピンNO.は、下記の様に配線します。

Primary transport suction type material collector equipment
一次輸送吸引式材料捕集装置

1 direction standardized jet clone
1方向規格ジェットクロン

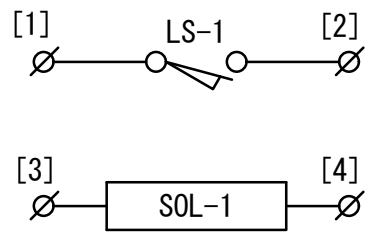

[ ]NJC204PF(制御)
NJC204RM(JC)

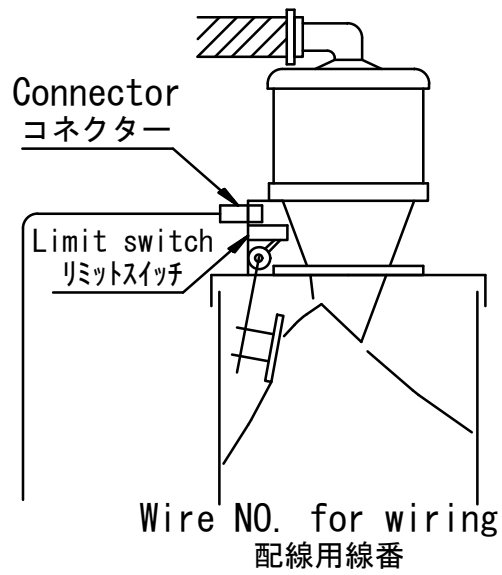

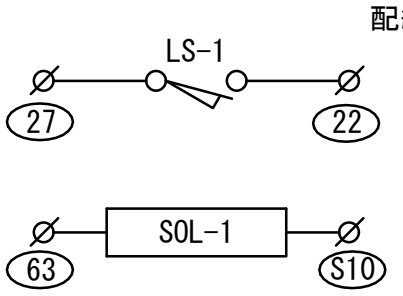

Mount to cable connector as follows.
ケーブルコネクターに取付ける場合、下記の様に取付て下さい。

Connector pin NO. コネクターピンNO. / Number of cores 芯数 / Connector コネクター	1	2	3	4	5	6	7
2	NJC-202	Black 黒	White 白				
3	NJC-203	Red 赤	White 白	Black 黒			
4	NJC-204	Red 赤	White 白	Black 黒	Green 緑		
5	NJC-205	Red 赤	White 白	Black 黒	Green 緑	Yellow 黄	

Standard dwg. 標準図

DWG. NO.	165858
NAME	MGD-***J
	MATSUI MFG. CO., LTD.
JC limit control connection JCﾘﾐｯﾄ制御接続図	MAR./12/2002
PLANE TRIGONOMETRY	
FORM	DATE
UNIT mm	
CODE NO.	SHIMAZU / TOKITA
SCALE	— / —
APPROVED BY	DSGND(CHKD)BY
DRAWN BY	
APPD	
CHKD	
CONTENTS	
DATE	
MARK	
REVISION	

[JC level meter control wiring instructions]
【JCﾚﾍﾞﾙ計制御配線要領】

Primary transport suction type material collector equipment
一次輸送吸引式材料捕集置

Standard dwg.
標準図

1 direction level swich control
1方向レベル計制御

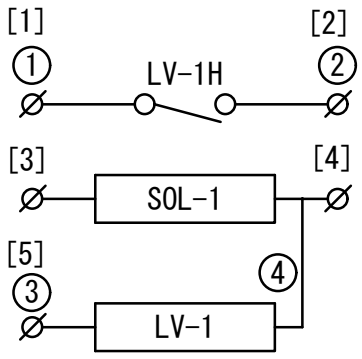

(Control)
[ ]NJC205PF(制御)
[ ]NJC205ADM(JC)
(Level Switch)
○NJC204ADM(レベル計)
○NJC204PF(JC)

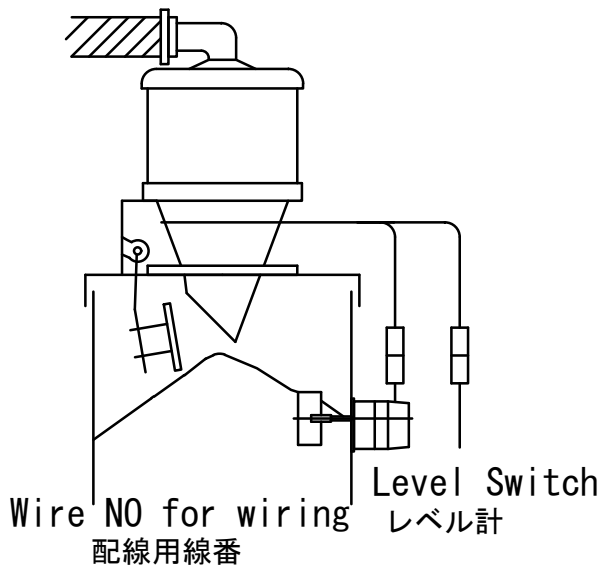

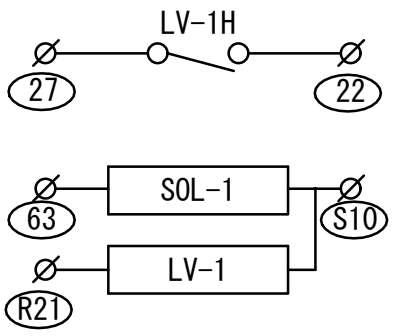

Mount to cable connector as follows.
ケーブルコネクターに取付ける場合、下記の様に取付て下さい。

Connector pin NO. コネクターピンNO. / Number of cores 芯数 / Connector コネクター	1	2	3	4	5	6	7
2	NJC-202	Black 黒	White 白				
3	NJC-203	Red 赤	White 白	Black 黒			
4	NJC-204	Red 赤	White 白	Black 黒	Green 緑		
5	NJC-205	Red 赤	White 白	Black 黒	Green 緑	Yellow 黄	

NAME	MATSUI MFG. CO., LTD.
DWG. NO.	165859
	MGD-***J
CONTENTS	JC level meter control connection drawing JCﾚﾍﾞﾙ計制御接続図
FORM	MAR. /7/2002
DATE	PLANE TRIGONOMETRY
UNIT mm	—
CODE NO.	—
SHIMAZU	TOKITA
APPROVED BY	DSGND(CHKD)BY
DRAWN BY	
SCALE	

MARK	DATE	CONTENTS	CHKD	APPD

REVISION

[LGVH level meter control wiring instructions]
【LGVHﾚﾍﾞﾙ計制御配線要領】

・Wire connector pin as follows.
・コネクターピンNO.は、下記の様に配線します。

Suction type material collector equipment without secondary transport damper
二次輸送ダンパー無し吸引式材料捕集装置

Level control without 1 direction damper
1方向ダンパー無しレベル制御

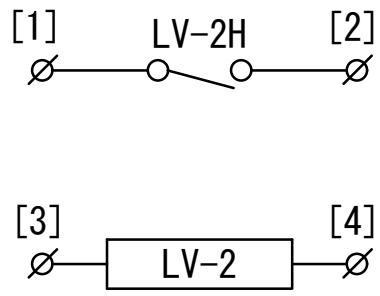

Level control without 2 direction damper
2方向ダンパー無しレベル制御

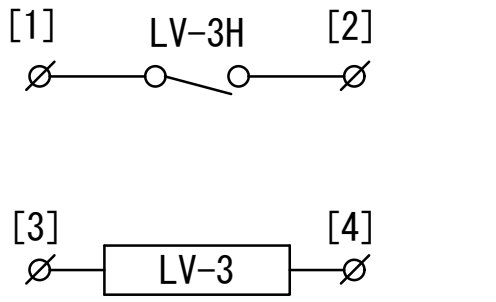

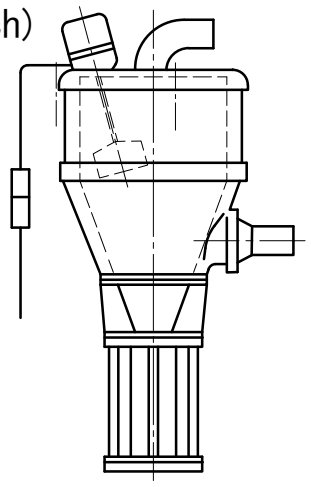

Wire NO. for wiring
配線用線番

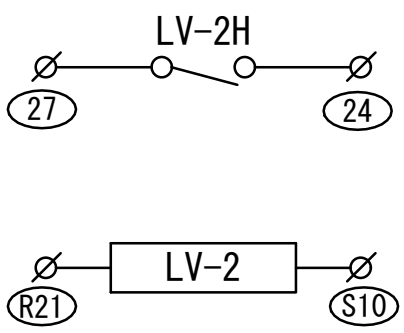

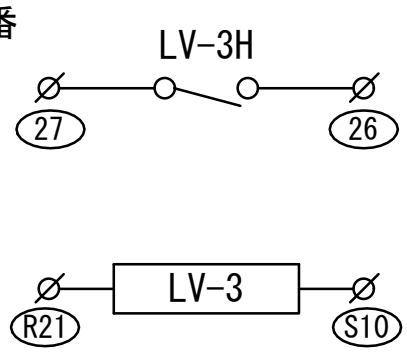

Mount to cable connector as follows.
ケーブルコネクターに取付ける場合、下記の様に取付て下さい。

Connector pin NO. コネクターピンNO. / Number of cores 芯数 / Connector コネクター	1	2	3	4	5	6	7
2	NJC-202	Black 黒	White 白				
3	NJC-203	Red 赤	White 白	Black 黒			
4	NJC-204	Red 赤	White 白	Black 黒	Green 緑		
5	NJC-205	Red 赤	White 白	Black 黒	Green 緑	Yellow 黄	

Standard dwg. 標準図

165860

DWG. NO.

MGD-***J

NAME

MATSUI MFG. CO., LTD.

M.FGVH-E2K control connection diagram
LGVHﾚﾍﾞﾙ計制御接続図

FORM

MAR./7/2002

DATE

PLANE TRIGONOMETRY

UNIT mm

CODE NO.

SHIMAZU

TOKITA

SCALE

APPROVED BY

DSGND(CHKD)BY

DRAWN BY

APPD

CHKD

CONTENTS

DATE

MARK

REVISION

8

[M.EGVH-E2K control wiring instructions]
【M.EGVH-E2K制御配線要領】

Standard dwg.
標準図

・Perform wiring for connector pin No. wires as follows.
Suction type material collector equipment without secondary damper
・コネクターピンNO.は、下記の様に配線します。
二次輸送ダンパー無し吸引式材料捕集装置

E2K control without 1 direction damper
1方向ダンパー無しE2K制御

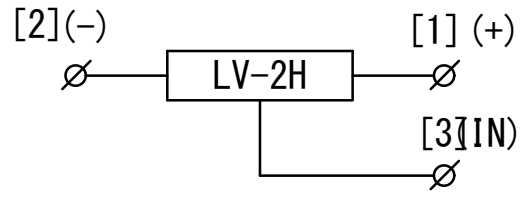

[ ]1396-R1(3P)(制御盤)(Control panel)
( )1396-P1(3P)(E2K)

2方向ダンパー無しE2K制御
E2K control without 2 direction damper

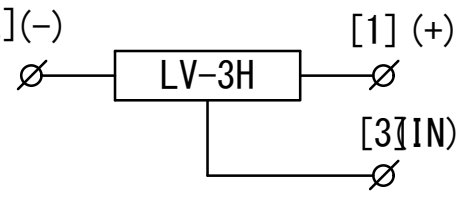

[ ]1396-R1(3P)(制御盤)(Control panel)
( )1396-P1(3P)(E2K)

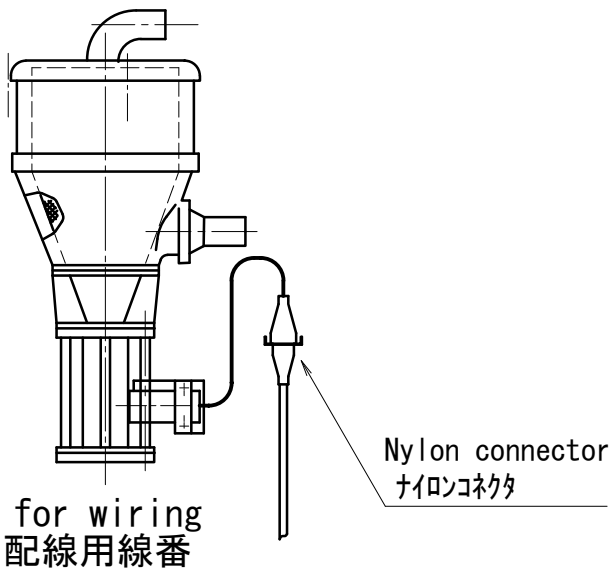

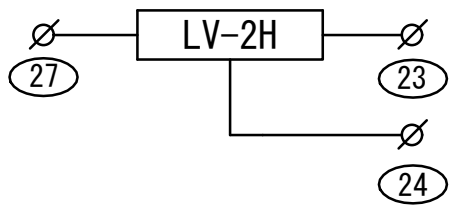

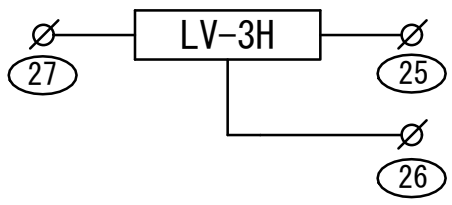

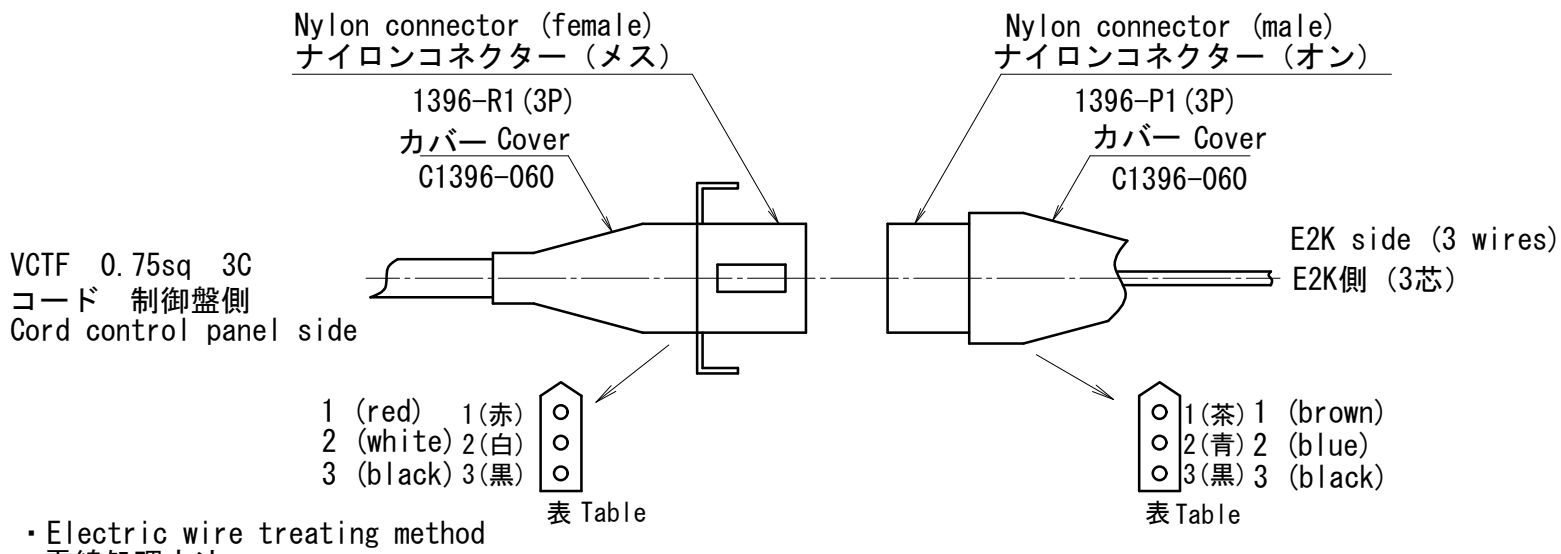

・Electric wire treating method
・電線処理方法

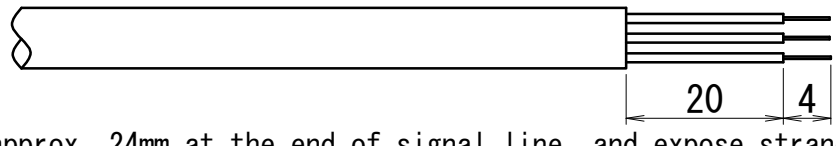

Remove cladding of approx. 24mm at the end of signal line, and expose strand of approx. 4mm on electric wire.
信号線先端は外被服24mm程度皮を剥き、電線の4mm程度素線を露出させる。

・Electric wire crimping method
・電線圧着方法

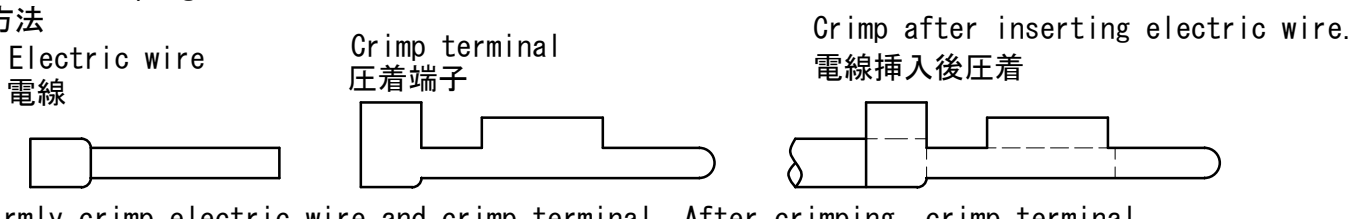

Firmly crimp electric wire and crimp terminal. After crimping, crimp terminal and electric wire should not be drawn out even if they are pulled.
電線と圧着端子は確実に圧着すること。圧着後、圧着端子と電線を引っ張って抜けがないこと。

NAME	MATSUI MFG. CO., LTD.
DWG. NO.	MGD-***J
	165861
M. EGVH-E2K control connection drawing / M. EGVH-E2K制御接続図	
FORM	MAR. /7/2002
DATE	PLANE TRIGONOMETRY
UNIT mm	—
CODE NO.	SHIMAZU / — / TOKITA
SCALE	—
APPROVED BY	
DSGND(CHKD)BY	
DRAWN BY	
APPD	
CHKD	
CONTENTS	
DATE	
MARK	
REVISION	

[ASD level meter control wiring instructions]
【ASDﾚﾍﾞﾙ計制御配線要領】

・Perform wiring for connector pin No. wires as follows.
Suction type material collector equipment without secondary damper
・コネクターピンNO.は、下記の様に配線します。
二次輸送スライドダンパー吸引式材料捕集装置

Standard dwg.
標準図

1 direction level meter control
1方向レベル計制御

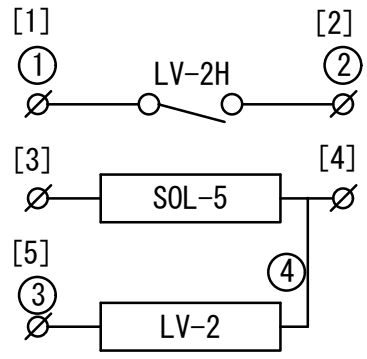

[ ]NJC205PF(制御)(Control)
[ ]NJC205ADM(JC)
○NJC204ADM(レベル計)(Level Switch)
○NJC204PF(JC)

2 direction level meter control
2方向レベル計制御

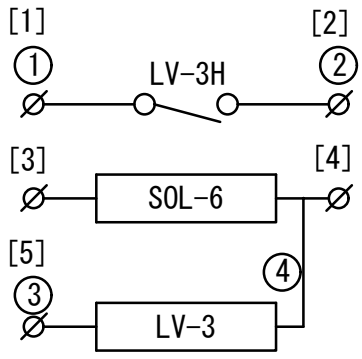

[ ]NJC205PF(制御)(Control)
[ ]NJC205ADM(JC)
○NJC204ADM(レベル計)(Level Switch)
○NJC204PF(JC)

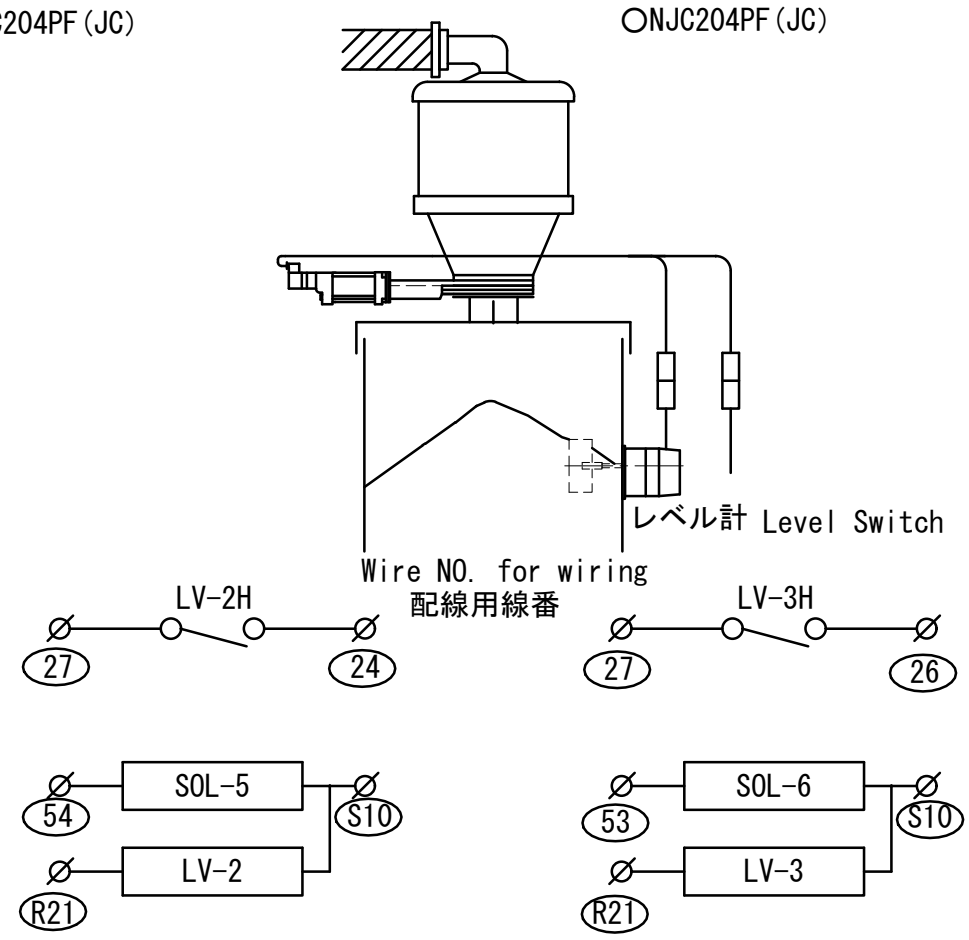

Mount to cable connector as follows.
ケーブルコネクターに取付ける場合、下記の様に取付て下さい。

Connector pin NO. コネクターピンNO. / Number of cores 芯数 / Connector コネクター	1	2	3	4	5	6	7
2	NJC-202	Black 黒	White 白				
3	NJC-203	Red 赤	White 白	Black 黒			
4	NJC-204	Red 赤	White 白	Black 黒	Green 緑		
5	NJC-205	Red 赤	White 白	Black 黒	Green 緑	Yellow 黄	

NAME	MGD-***J	DWG. NO.	165862
MATSUI MFG. CO., LTD.			
ASD level meter control connection drawing ASDﾚﾍﾞﾙ計制御接続図			
FORM	SHIMAZU	CODE NO.	—
DATE	MAR./7/2002		
UNIT mm	PLANE TRIGONOMETRY		
DRAWN BY	TOKITA	SCALE	—
DSGND(CHKD)BY	—	APPROVED BY	—

MARK	DATE	CONTENTS	CHKD	APPD

REVISION

[Transport source batch dampercontrol wiring instructions]
【輸送元ﾊﾞｯﾁﾀﾞﾝﾊﾟｰ制御配線要領】

Standard dwg.
標準図

- Perform wiring for connector pin No. wires as follows.
  Secondary transport 1.2 direction batch transport equipment
- コネクターピンNO.は、下記の様に配線します。
  二次輸送1.2方向バッチ輸送装置

Push type batch discharge damper
ﾌﾟｯｼｭ式ﾊﾞｯﾁ排出ﾀﾞﾝﾊﾟｰ

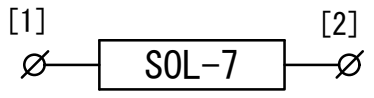

[ ]1545-P(SOL)
[ ]1545-R(制御)(Control)

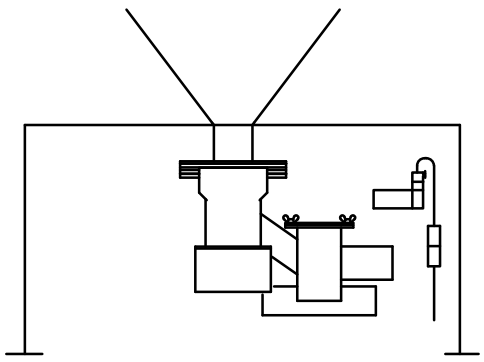

Wire NO. for wiring
配線用線番

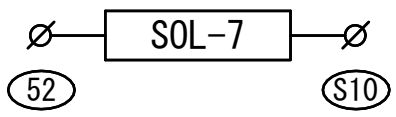

Mount to cable connector as follows.
ケーブルコネクターに取付ける場合、下記の様に取付て下さい。

Connector pin NO. コネクターピンNO. / Number of cores 芯数 / Connector コネクター	1	2	3	4	5	6	7
2	NJC-202	Black 黒	White 白				
3	NJC-203	Red 赤	White 白	Black 黒			
4	NJC-204	Red 赤	White 白	Black 黒	Green 緑		
5	NJC-205	Red 赤	White 白	Black 黒	Green 緑	Yellow 黄	

NAME	MGD-***J	DWG. NO.	165863
MATSUI MFG. CO., LTD.			
FORM	Transport source batch damper control connection diagram 輸送元ﾊﾞｯﾁﾀﾞﾝﾊﾟｰ制御接続図	DATE	MAR./7/2002
UNIT mm	PLANE TRIGONOMETRY		
CODE NO.	SHIMAZU	TOKITA	—
SCALE	—		
APPROVED BY	DSGND(CHKD)BY	DRAWN BY	
APPD	CHKD	CONTENTS	
MARK	DATE	REVISION	

[JSV control wiring instructions]
【JSV制御配線要領】

・Perform wiring for connector pin No. wires as follows.
Jet selector
・コネクターピンNO.は、下記の様に配線します。
ジェットセレクター

JSV transport equipment
JSV輸送装置

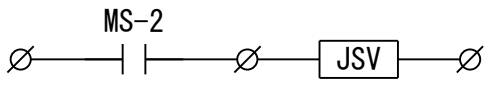

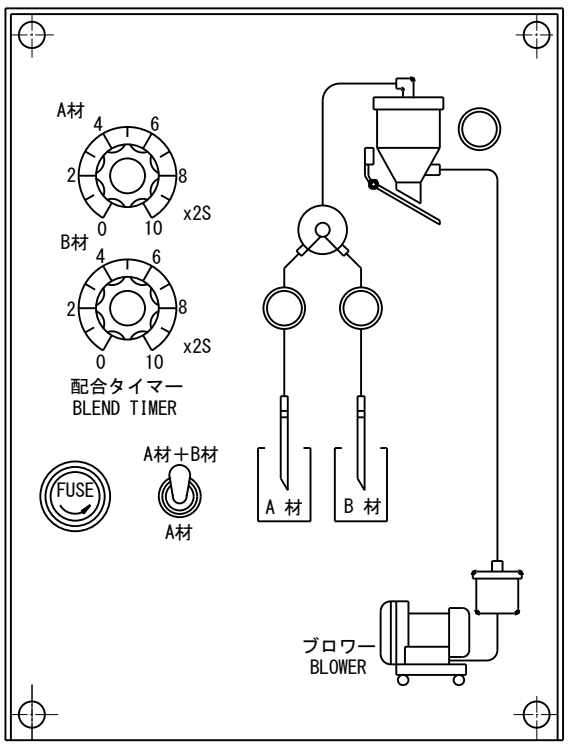

Pri. Direction
一次方向

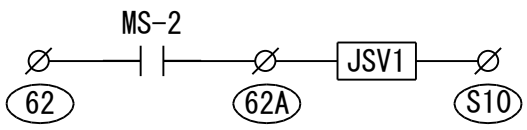

1 Direction
1方向

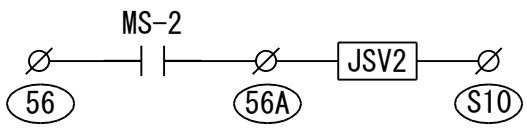

2 Direction
2方向

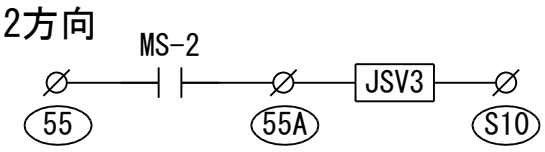

Mount to cable connector as follows.
ケーブルコネクターに取付ける場合、下記の様に取付て下さい。

Connector pin NO. コネクターピンNO. / Number of cores 芯数 / Connector コネクター	1	2	3	4	5	6	7
2	NJC-202	Black 黒	White 白				
3	NJC-203	Red 赤	White 白	Black 黒			
4	NJC-204	Red 赤	White 白	Black 黒	Green 緑		
5	NJC-205	Red 赤	White 白	Black 黒	Green 緑	Yellow 黄	

Standard dwg. 標準図

NAME	MGD-***J	DWG. NO.	F38231
MATSUI MFG. CO., LTD.			

700201	JSV control connection diagram JSV制御接続図	May. 02. 2020	PLANE TRIGONOMETRY
	FORM	DATE	UNIT mm
CODE NO.	ITOI	—	TSUJI
SCALE —	APPROVED BY	DSGND(CHKD)BY	DRAWN BY

MARK	DATE	CONTENTS	CHKD	APPD
◁		ORIGINAL No. 165864		

REVISION

A3TR

[APH-E3Z control wiring instructions]
【APH-E3Z制御配線要領】

Standard dwg.
標準図

・Perform wiring for connector pin No. wires as follows.
APH material collector equipment without secondary transport damper
・コネクターピンNO.は、下記の様に配線します。
二次輸送ダンパー無しAPH材料捕集装置

E3Z control without 1 direction damper
1方向ダンパー無しE3Z制御

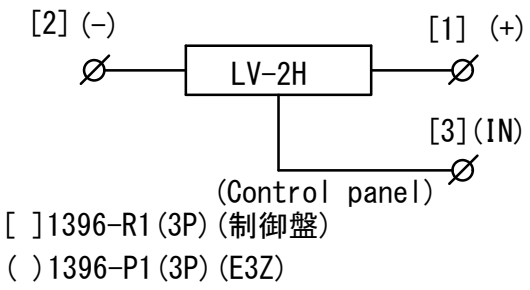

E3Z control without 2 direction damper
2方向ダンパー無しE3Z制御

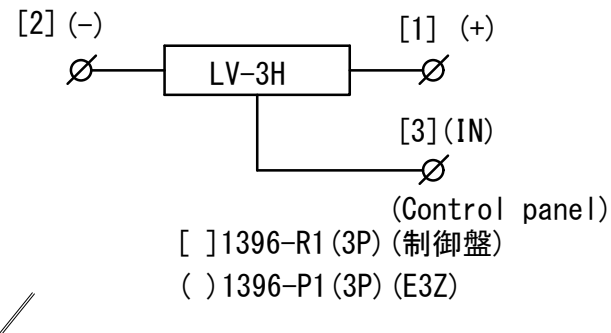

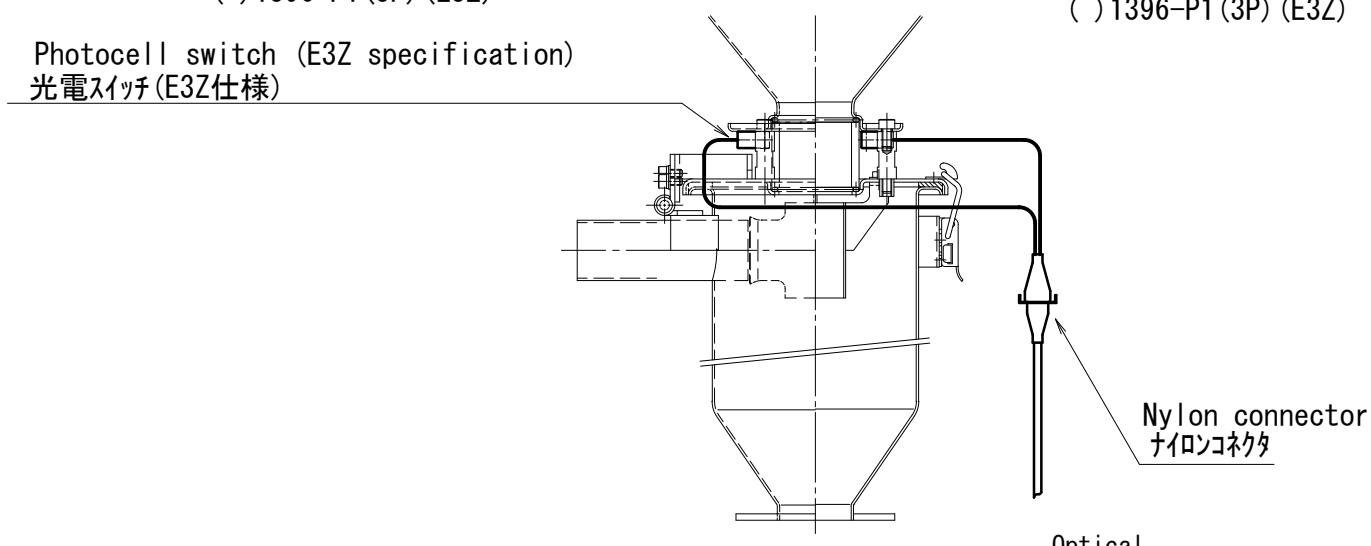

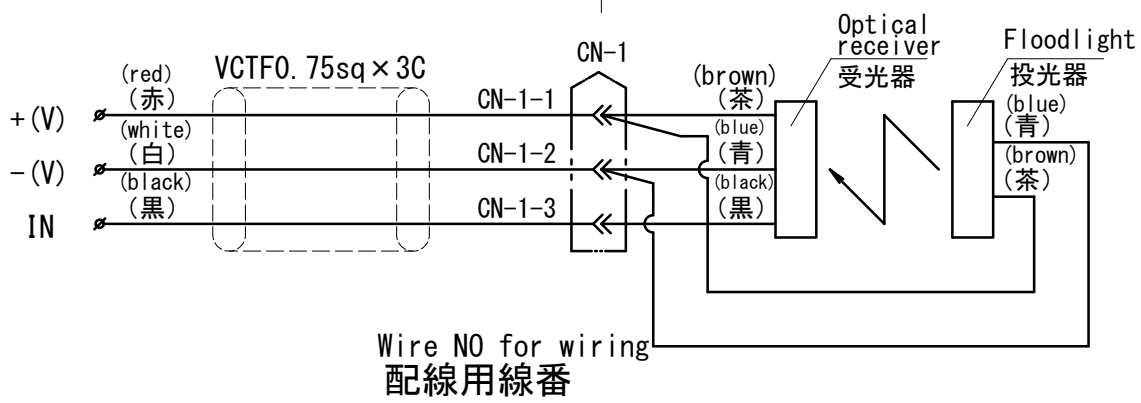

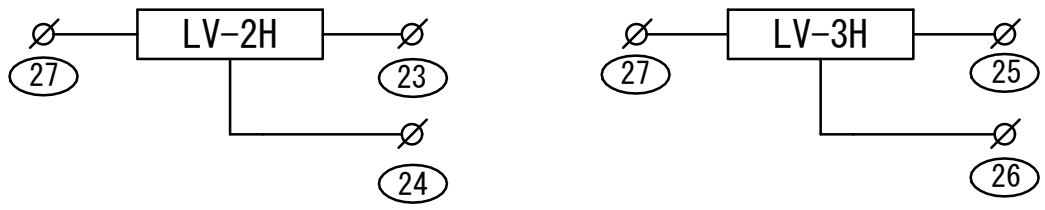

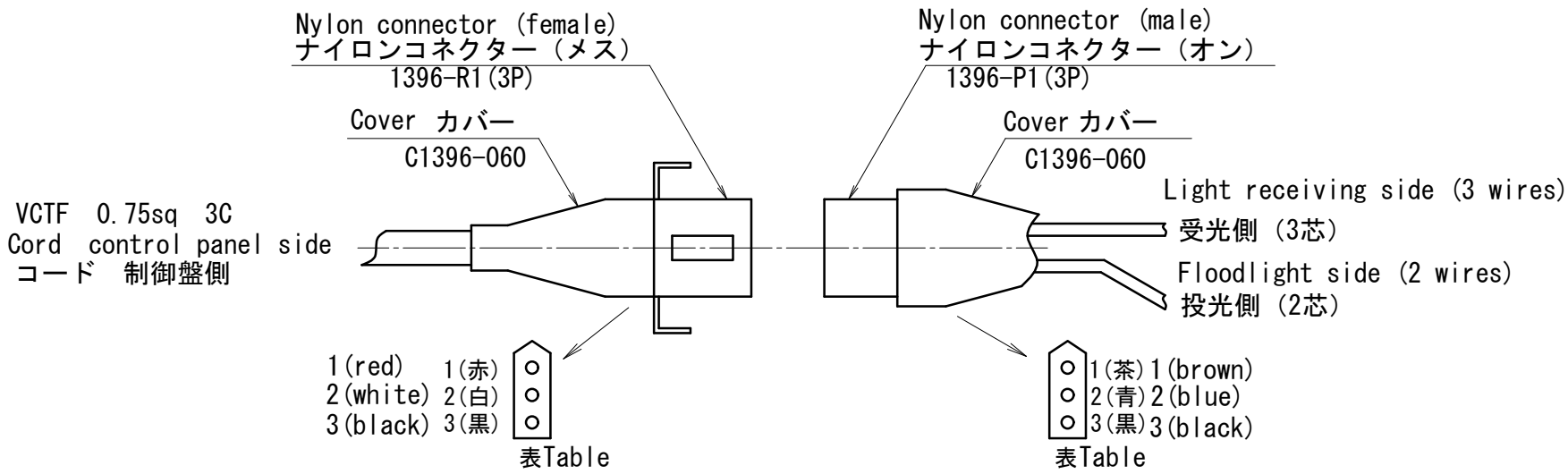

・Electric wire treating method
・電線処理方法

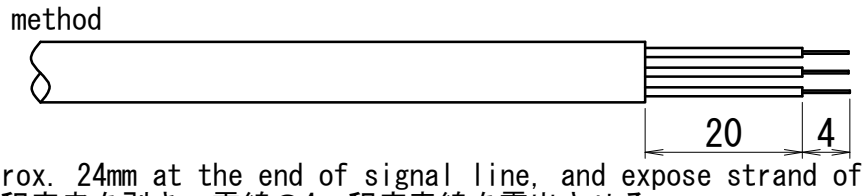

Remove cladding of approx. 24mm at the end of signal line, and expose strand of approx. 4mm on electric wire.
信号線先端は外被服24mm程度皮を剥き、電線の4mm程度素線を露出させる。

・Electric wire crimping method
・電線圧着方法

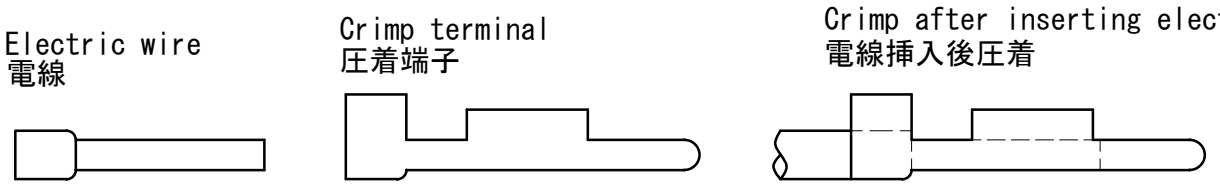

Firmly crimp electric wire and crimp terminal. After crimping, crimp terminal and electric wire should not be drawn out even if they are pulled.
電線と圧着端子は確実に圧着すること。圧着後、圧着端子と電線を引っ張って抜けがないこと。

DWG. NO.	165865
NAME	MGD-***J
	MATSUI MFG. CO., LTD.
APH-E3Z control connection diagram / APH-E3Z制御接続図	
FORM	MAR. /7/2002
DATE	PLANE TRIGONOMETRY
UNIT mm	—
CODE NO.	SHIMAZU / —
TOKITA	—
SCALE	
APPROVED BY	DSGND(CHKD)BY
DRAWN BY	
APPD	
CHKD	
CONTENTS	
DATE	
MARK	
REVISION	

ITEM NO.	DESCRIPTION	REQ. D	MATERIAL	REFERENCE
	Control box 制御ボックス			t1.5

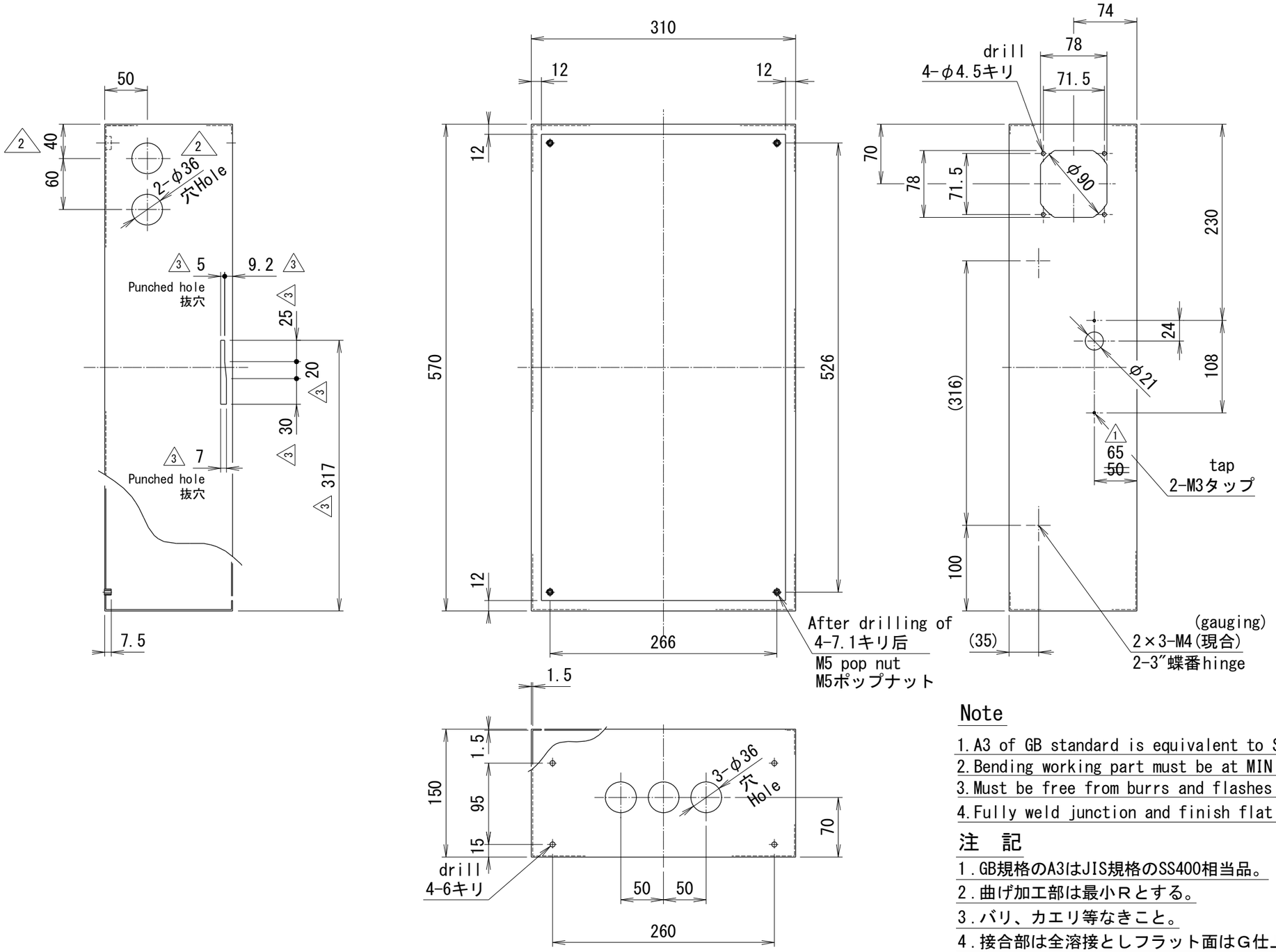

Note

1. A3 of GB standard is equivalent to SS400 of JIS standard.
2. Bending working part must be at MIN radius
3. Must be free from burrs and flashes
4. Fully weld junction and finish flat surface with grinder

注　記

1. GB規格のA3はJIS規格のSS400相当品。
2. 曲げ加工部は最小Rとする。
3. バリ、カエリ等なきこと。
4. 接合部は全溶接としフラット面はG仕上。

Standard dwg.
標準図

REVISION					
3	NOV./13/2019	Punched hole shape changed. 抜き穴形状変更	TAKAHASHI	YONEDA	
2	MAR./31/2009	Processing addition of Φ36 holse φ36穴加工追加	NAKANO	OKUDA	
1	OCT./16/2002	It is phi21 hole processing position change in order to interfere with Filter BOX. フィルタBOXと干渉する為φ21穴加工位置変更	SHIMIZU	TOKITA	
MARK	DATE	CONTENTS	CHKD	APPD	

SCALE	1/5	CODE NO.			
APPROVED BY		SHIMAZU		FORM	Sheet metal working drawing (Main body of control panel) 板金図(制御盤本体)
DSGND (CHKD) BY		—	TOKITA	DATE	MAR./7/2002
DRAWN BY		—		UNIT mm	PLANE TRIGONOMETRY

NAME	MGD-15～100J	DWG. NO.	165799

MATSUI MFG. CO., LTD.

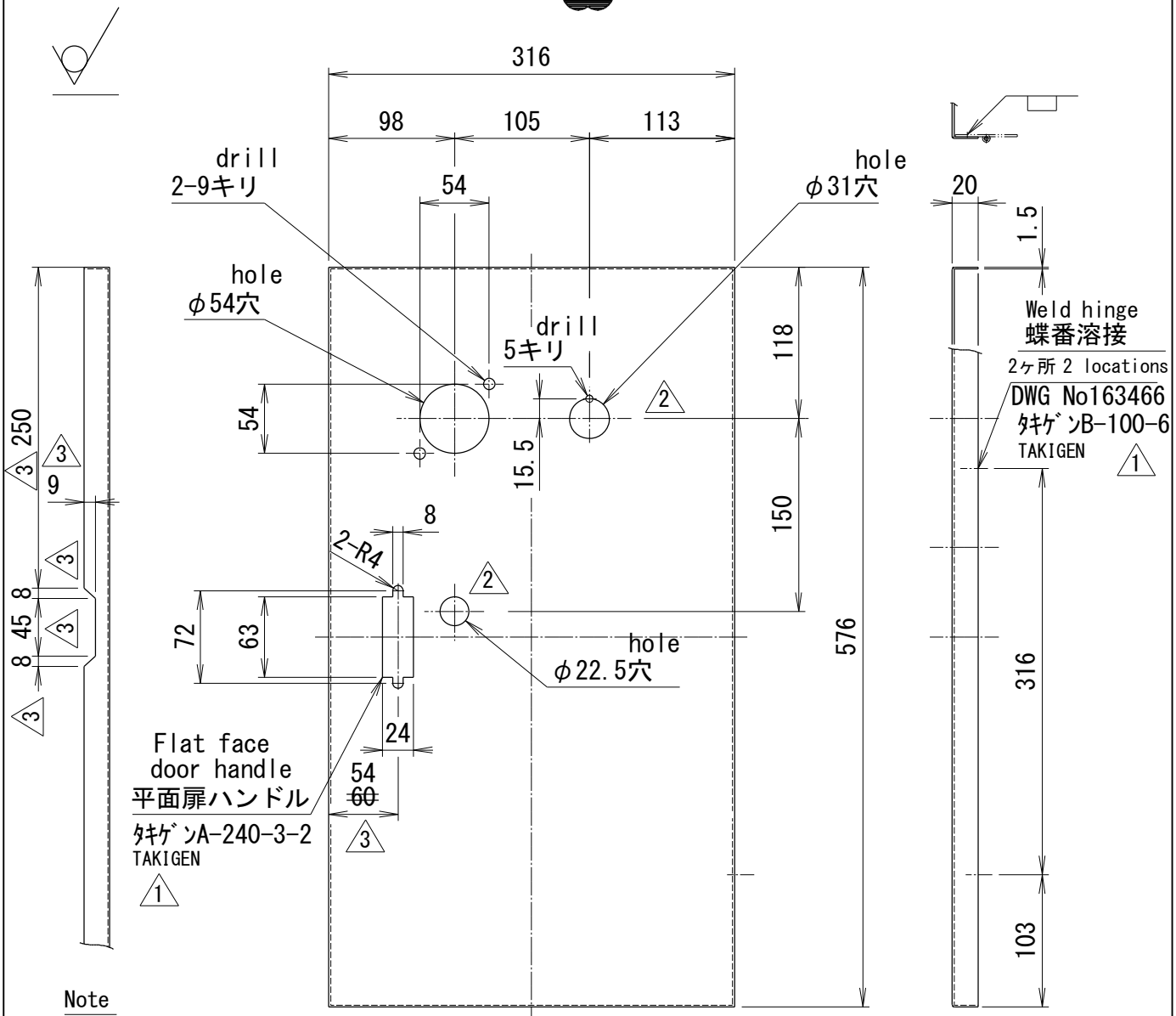

Note

1. A3 of GB standard is equivalent to SS400 of JIS standard.
2. Bending working part must be at MIN radius
3. Must be free from burrs and flashes
4. Fully weld junction and finish flat surface with grinder

注　記

1．GB規格のA3はJIS規格のSS400相当品。
2．曲げ加工部は最小Ｒとする。
3．バリ、カエリ等なきこと。
4．接合部は全溶接としフラット面はＧ仕上。

Standard dwg.
標準図

ITEM NO.	DESCRIPTION	REQ. D	MATERIAL	REFERENCE
	Control panel door 制御盤扉		A3	

REVISION						
△			NAME	MGD-15～100J	FORM	(Control panel door) 板金図(制御盤扉)
3	NOV./13/2019 Punched hole position changed. 抜き穴位置変更	YONEDA / TAKAHASHI	APPROVED BY	SHIMAZU	CODE NO.	
			DSGND(CHKD)BY	— TOKITA	DATE	2002.3.07
2	JUL./03/2018 Model change (Buzzer) ブザー型式変更	M. NAKANO / C. JEONG	DRAWN BY	—	UNIT mm	PLANE TRIGONOMETRY
1	DEC./10/2002 Postscript of model of steering wheel and hinge ﾊﾝﾄﾞﾙ、蝶番型式記入	SHIMAZU / SHIMAZU	SCALE	1/5	DWG. NO.	１６５８００
		APPD / CHKD	MATSUI MFG. CO., LTD.			

3 of GB standard is equivalent to SS400 of JIS standard.

1 Painting finish

~~Painting is unnecessary, zinc-plating chromate treatment~~

Hole drilling by turret punching

Must be free from burrs and flashes

GB規格のA3はJIS規格のSS400相当品

1 塗装仕上げ

~~塗装不要,亜鉛メッキクロメート処理~~

タレットパンチングにて穴加工

バリ、カエリ等なきこと

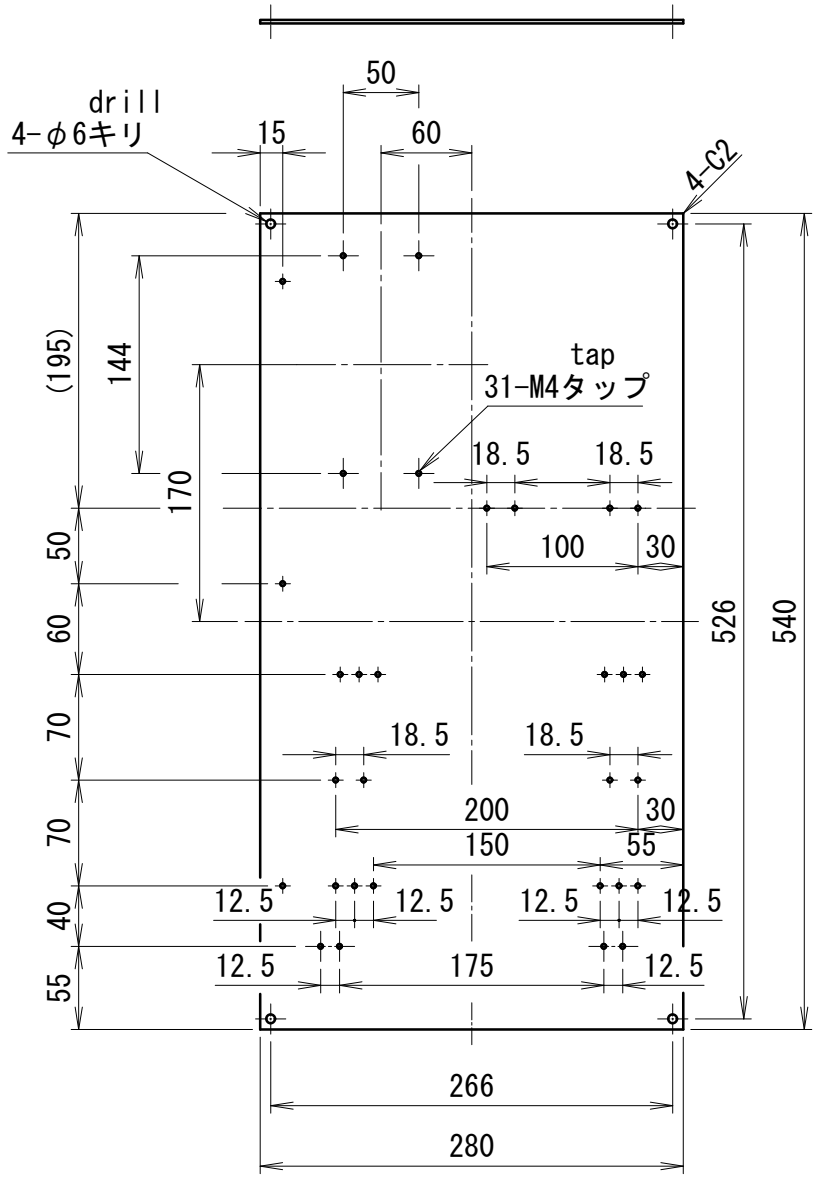

Standard dwg.
標準図

ITEM NO.	DESCRIPTION	REQ.D	MATERIAL	REFERENCE
1	Relay plate リレー板	1	SS400	t2.3

NAME	MGD-15～100J		FORM	Sheet metal working drawing (Relay plate) 板金図（リレー板）	
APPROVED BY	SHIMAZU		CODE NO.		
DSGND(CHKD)BY	—	TOKITA	DATE	MAR./7/2002	
DRAWN BY	—		UNIT mm	PLANE TRIGONOMETRY	
SCALE	1/5		DWG. NO.	１６５８０１	

REVISION		
△		
△		
1	JAN./20/2009 It changed from the zinc plating to paint. 亜鉛メッキから塗装に変更 TEZUKA	ISHII —
		APPD CHKD

MATSUI MFG. CO., LTD.

Painting finish
~~zinc-plating chromate treatment~~
1 塗装仕上げ
~~亜鉛メッキクロメート処理~~

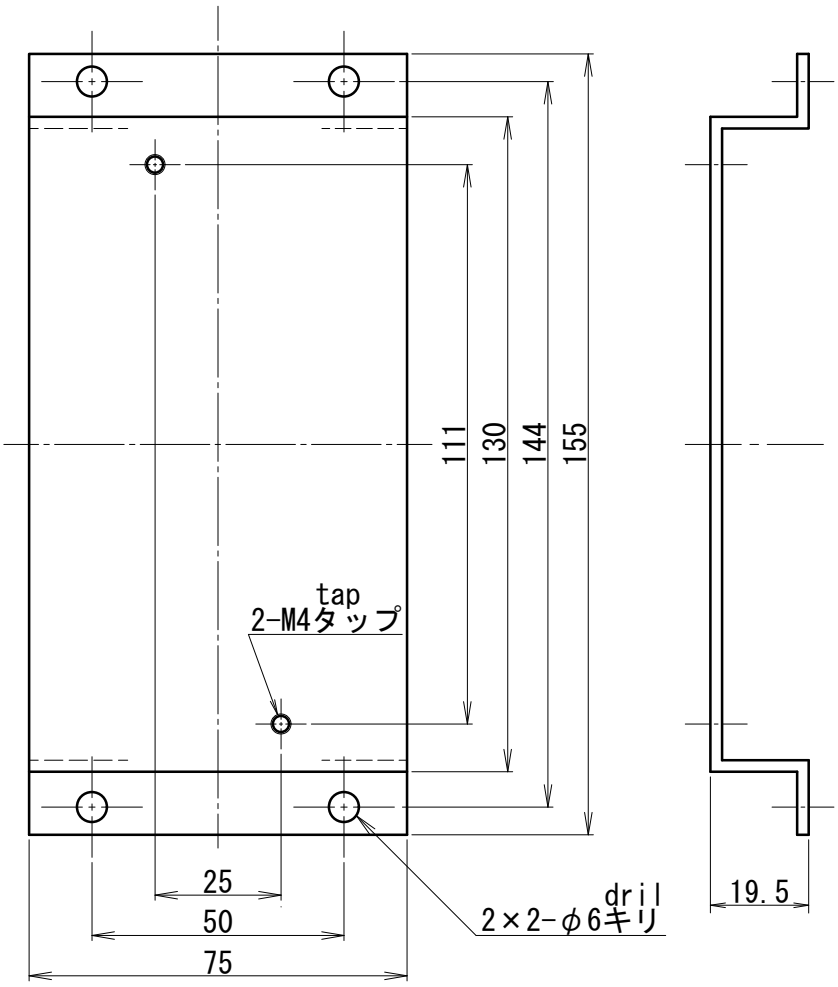

Standard dwg.
標準図

ITEM NO.	DESCRIPTION	REQ.D	MATERIAL	REFERENCE
1	Breaker base ブレーカ台	1	SS400	t2.3

NAME	MGD-15～150J			FORM	Sheet metal working drawing (Breaker base) 板金図(ブレーカー台)
APPROVED BY	SHIMAZU		CODE NO.		
DSGND(CHKD)BY	—	TOKITA	DATE	MAR./7/2002	
DRAWN BY	—		UNIT mm	PLANE TRIGONOMETRY	
SCALE	1/1.5		DWG. NO.	1 6 5 8 0 2	

REVISION		
△		
△		
1	JAN./20/2009 It changed from the zinc plating to paint. 亜鉛メッキから塗装に変更 TEZUKA	ISHII —
		APPD CHKD

MATSUI MFG. CO., LTD.

ITEM NO.	DESCRIPTION	REQ.D	MATERIAL	REFERENCE
	Operation panel 操作パネル	1	SS400	t1.6

Manufacturing specifications
Hole drilling by turret punching
Painting finish

製作仕様
タレットパンチングにて穴加工
塗装仕上げ

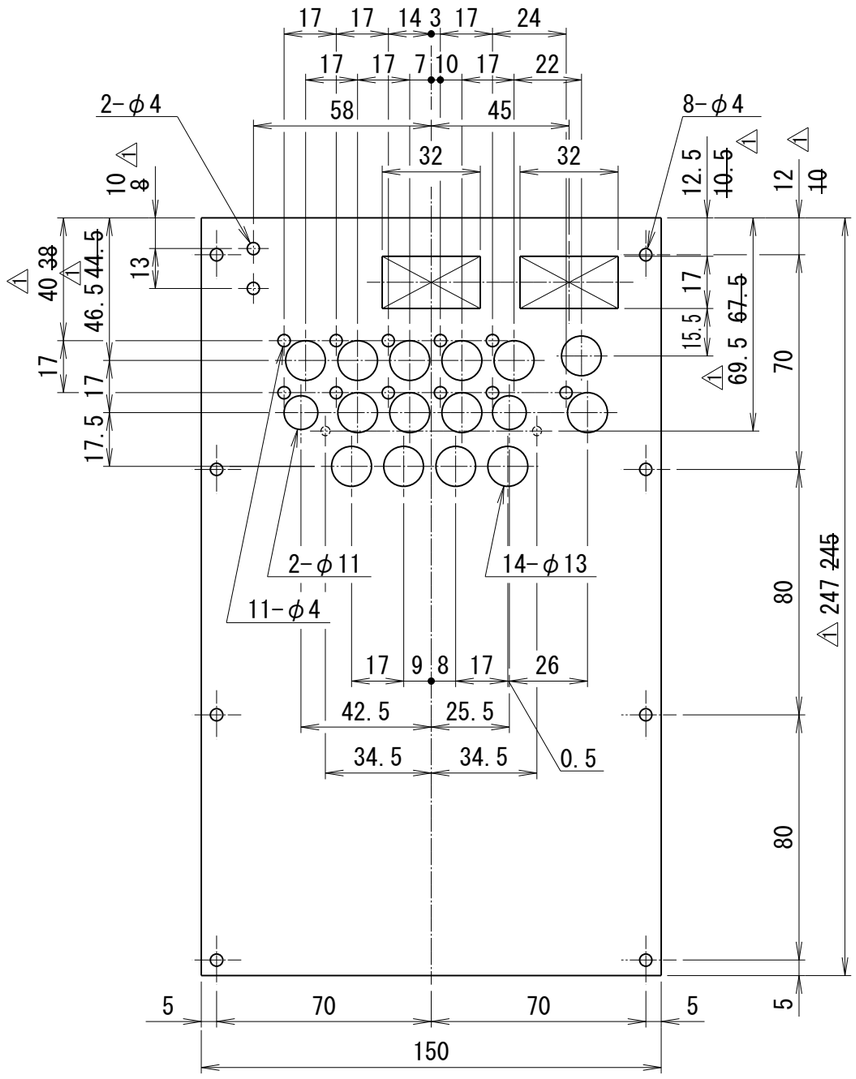

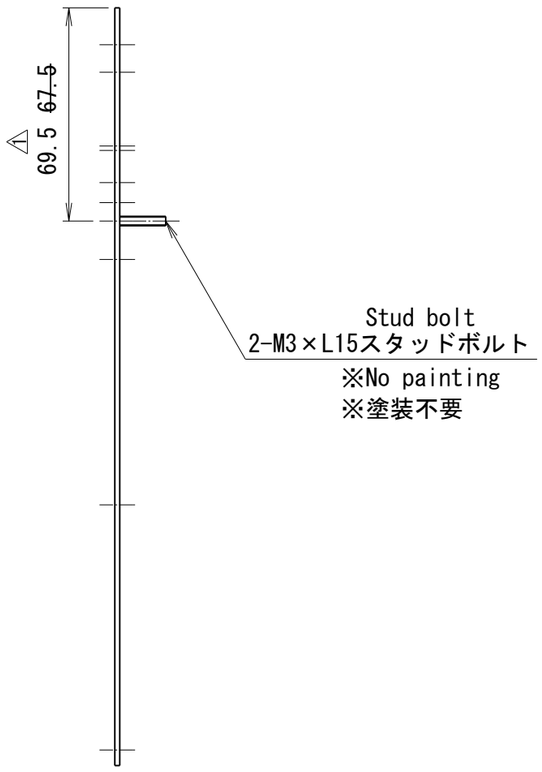

Standard dwg.
標準図

REVISION										
	△					SCALE	1/2	CODE NO.	700201	
	△					APPROVED BY		M.NAKANO	FORM	Substrate mounting plate 基板取付板
	△					DSGND(CHKD)BY		-	DATE	JUL./01/2019
	△1	Dec.05.2020	Change dimensions 寸法変更	TSUJI	NAKANO	DRAWN BY		C.JEONG	UNIT mm	PLANE TRIGONOMETRY
	MARK	DATE	CONTENTS	CHKD	APPD					

NAME	MJ3,MGD(G4370)	DWG. NO.	F25108

MATSUI MFG. CO., LTD.

A3

ITEM NO.	DESCRIPTION	REQ. D	MATERIAL	REFERENCE

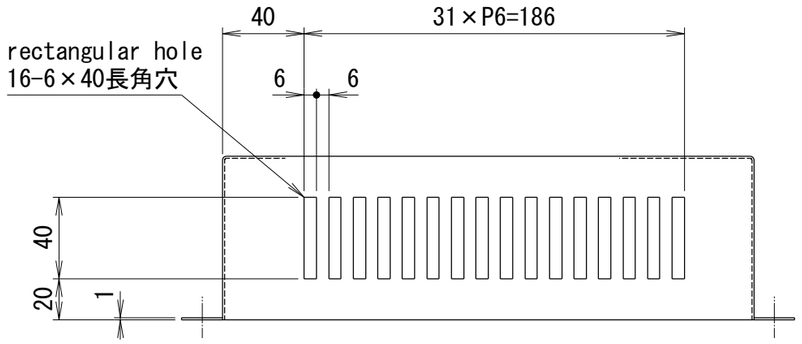

NOTE

1. A3 of GB standard is equivalent to SS400 of JIS standard.
2. Bending working part must be at MIN radius
3. Must be free from burrs and flashes
4. Fully weld junction and finish flat surface with grinder
5. Painting finish

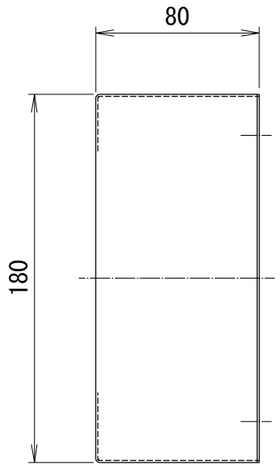

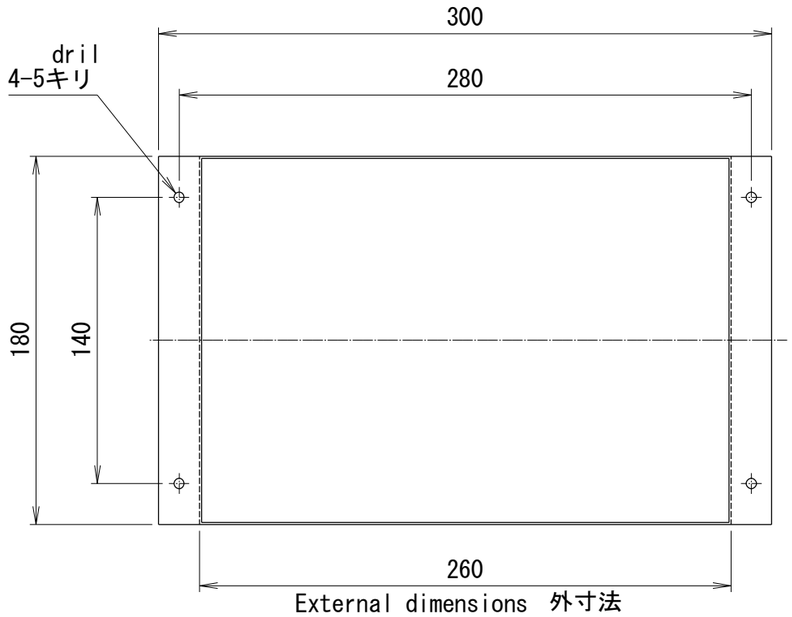

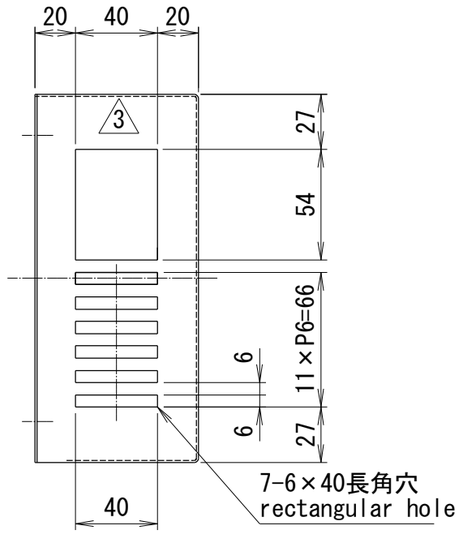

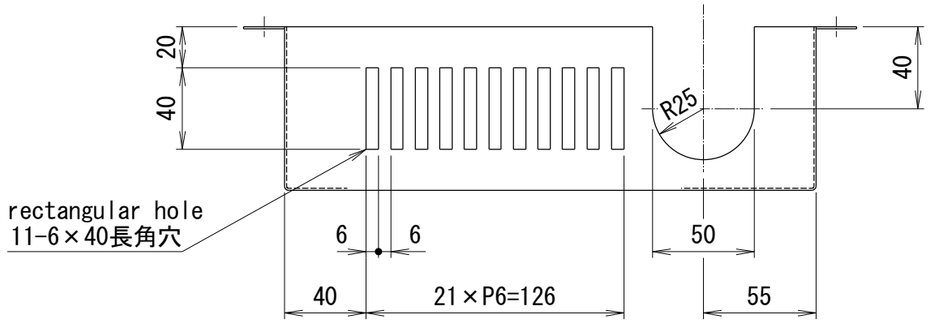

注　記

1. GB規格のA3はJIS規格のSS400相当品。
2. 曲げ加工部は最小Ｒとする。
3. バリ、カエリ等なきこと。
4. 接合部は全溶接としフラット面はＧ仕上。
5. 塗装仕上げ

Standard dwg.
標準図

REVISION					
3	APR/23/2019	穴寸法変更		鄭	中野
2	DEC/03/2018	穴寸法変更	三島	祝部	糸井
1	NOV/08/2018	穴寸法変更	三島	祝部	糸井
△		元図No. 162941_1			
MARK	DATE	CONTENTS		CHKD	APPD

SCALE	1/3	CODE NO.	700201	
APPROVED BY		ITOI	FORM	Protective cover sheet metal working drawing 保護カバー板金図
DSGND (CHKD) BY		HOURI	DATE	OCT/15/2018
DRAWN BY		MISHIMA	UNIT mm	PLANE TRIGONOMETRY

NAME	MGD (G4370)	DWG. NO.	F 1 2 6 7 7

MATSUI MFG. CO., LTD.

A3

0G12153

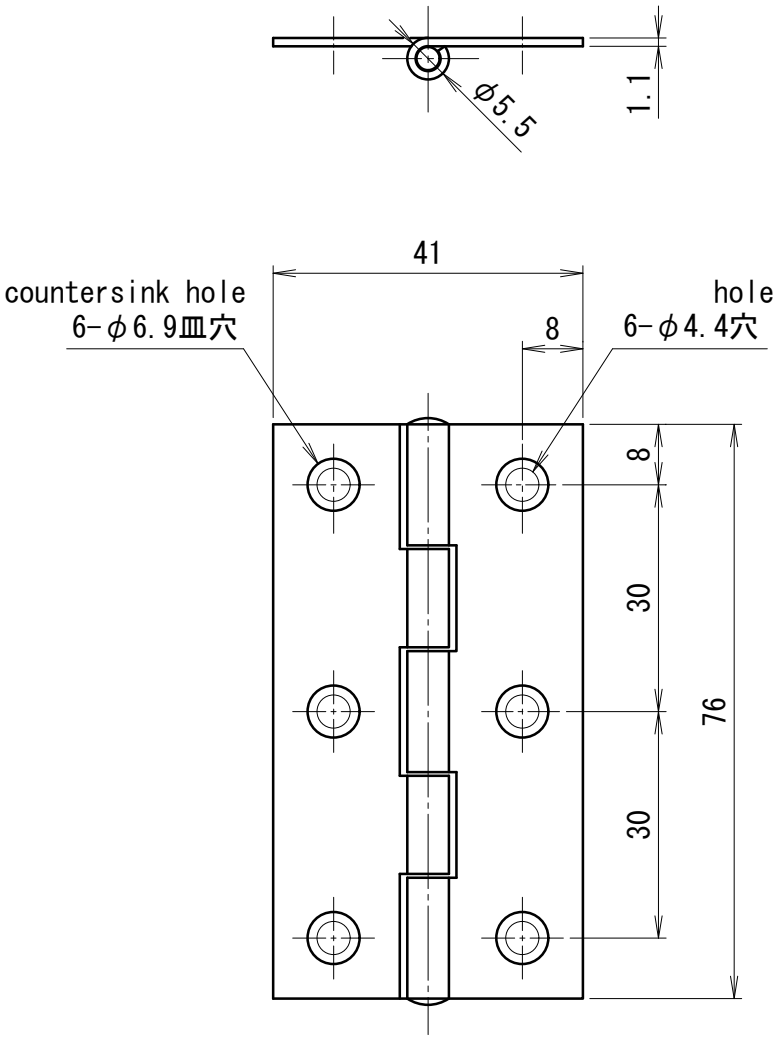

Standard dwg.
標準図

ITEM NO.	DESCRIPTION	REQ.D	MATERIAL	REFERENCE
	Flat type hinge (SPCC) 平型蝶番(SPCC)	1	TAKIGEN ﾀｷｹﾞﾝ	B-100-6

NAME	MGD-15J～150J			FORM	Hinge for control panel door 制御盤扉用蝶番	
APPROVED BY	HONDA		CODE NO.	700201		
DSGND(CHKD)BY	-	OONO	DATE	DEC./18/2001		
DRAWN BY	SAKASHITA		UNIT mm	PLANE TRIGONOMETRY		
SCALE	1/1		DWG. NO.	１６３４６６		

△		
△		
△		
△2	DEC./10/2002 Hinge model postscript 蝶番型式記入	SHIMAZU —
REVISION		APPD CHKD

MATSUI MFG. CO., LTD.

ITEM NO.	DESCRIPTION	REQ.D	MATERIAL	REFERENCE
1	Main body of box ボックス本体		SS400	t=1.6
2	Box lid ボックス蓋		SS400	t=1.6

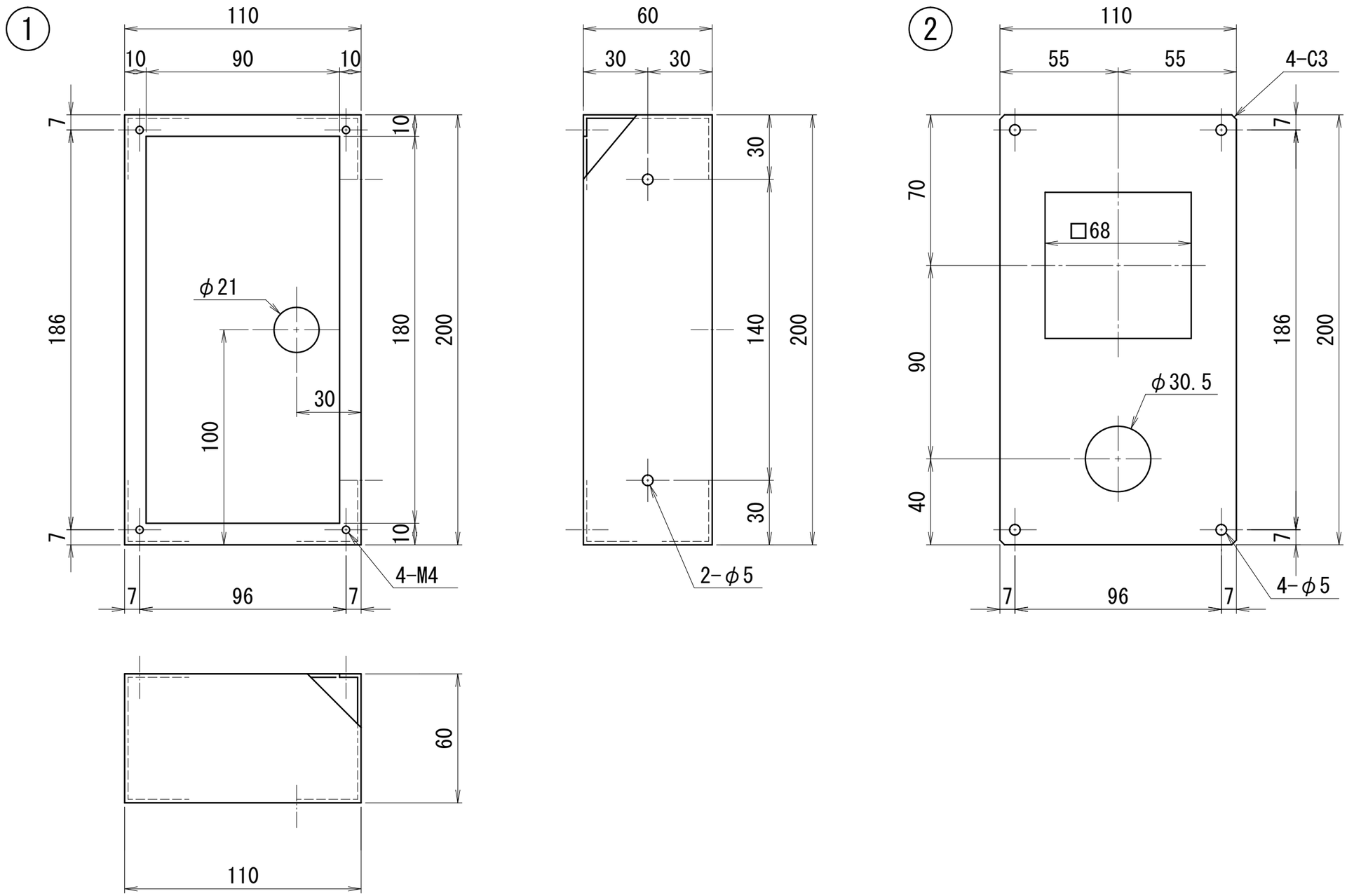

Standard dwg.
標準図

REVISION									
MARK	DATE	CONTENTS	CHKD	APPD	SCALE	1/2	CODE NO.		
					APPROVED BY		TOKITA	FORM	Calendar timer BOX metal working drawing 板金図 カレンダタイマBOX
					DSGND(CHKD)BY		— SHIRAISHI	DATE	MAY./8/2002
					DRAWN BY		—	UNIT mm	PLANE TRIGONOMETRY

NAME		DWG. NO.	168368

MATSUI MFG. CO., LTD.

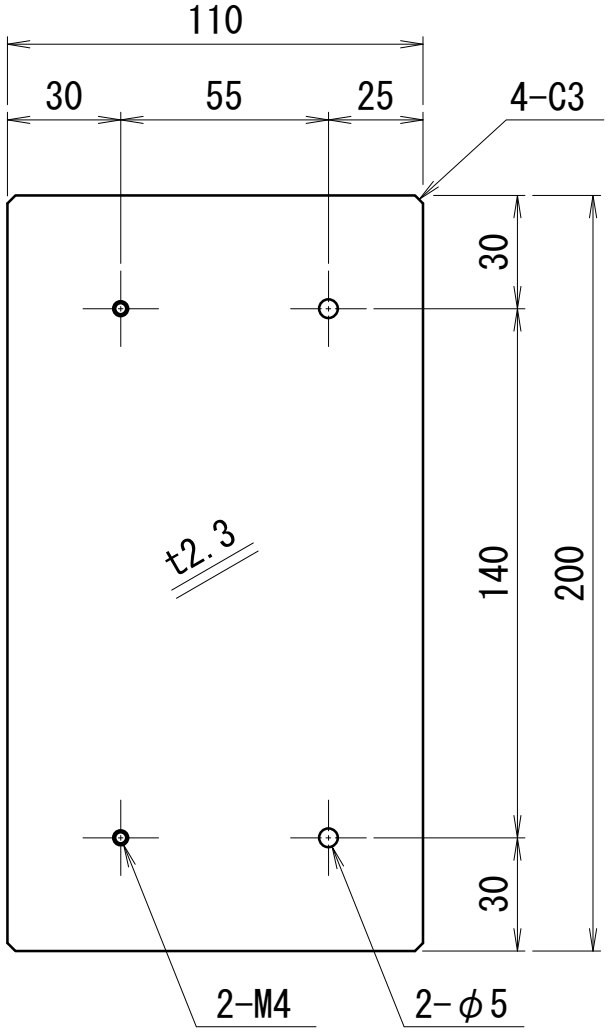

Standard dwg.
標準図

ITEM NO.	DESCRIPTION	REQ.D	MATERIAL	REFERENCE
	Calendar timer BOX bracket カレンダタイマBOXブラケット		SS400	t2.3

NAME	MGD-***J/E				
APPROVED BY	TOKITA		CODE NO.		
DSGND(CHKD)BY	—	SHIRAISHI	DATE	JUN./11/2002	
DRAWN BY	—		UNIT mm	PLANE TRIGONOMETRY	
SCALE	1/1		DWG. NO.	168952	

REVISION	APPD	CHKD
△		
△		
△		
△		

MATSUI MFG. CO., LTD.

ITEM NO.	DESCRIPTION	REQ. D	MATERIAL	REFERENCE

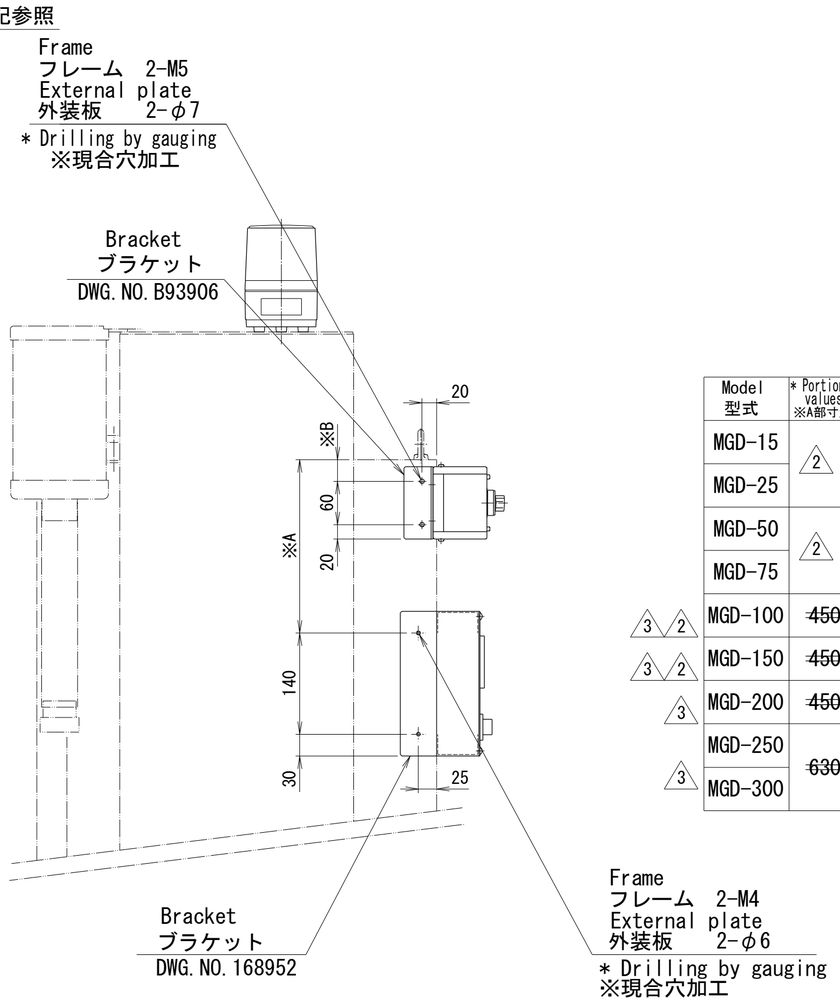

Model 型式	* Portion A dimensional values (mm) ※A部寸法値 (mm)	* Portion B dimensional values (mm) ※B部寸法値 (mm)
MGD-15	△2 ~~145~~ 240	30
MGD-25		
MGD-50	△2 ~~145~~ 240	30
MGD-75		
△3 △2 MGD-100	~~450~~ 525	~~85~~ 240
△3 △2 MGD-150	~~450~~ 525	~~85~~ 240
△3 MGD-200	~~450~~ 525	295
△3 MGD-250	~~630~~ 700	515
MGD-300		

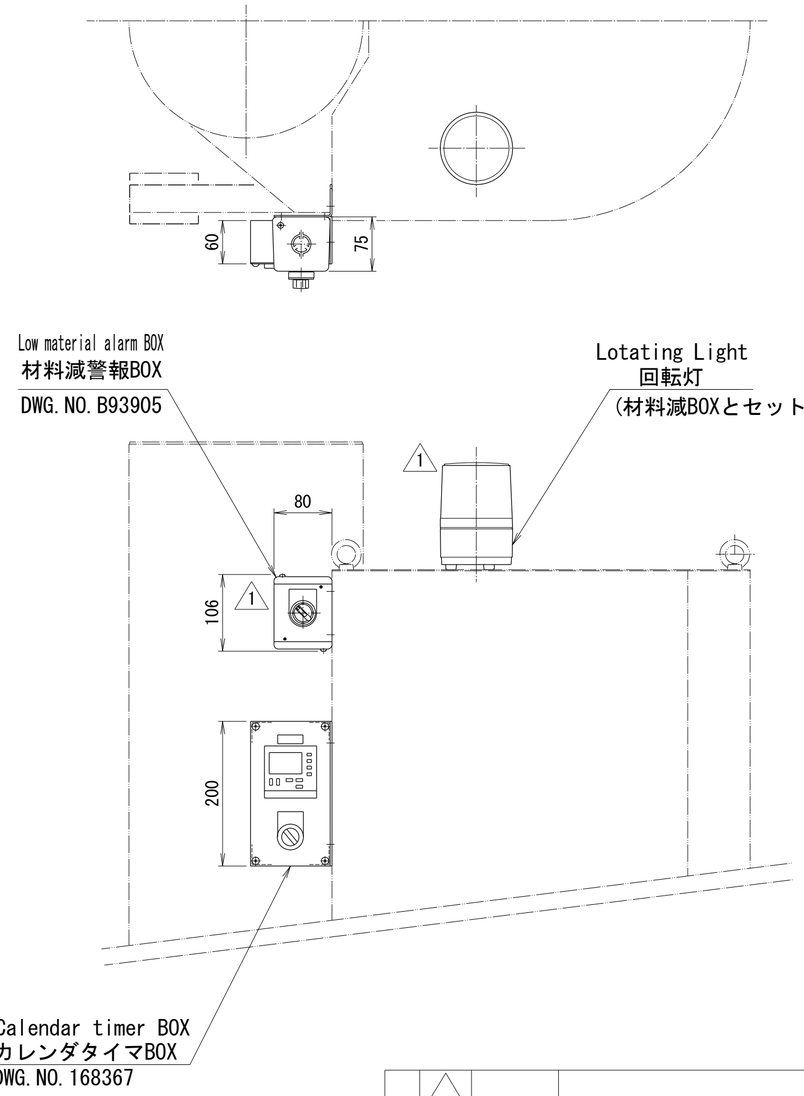

注記

1. 一部外装板取付け穴を流用。
(MGD-15, 25, 50, 75)

Standard dwg.
標準図

REVISION					
	△				
	△3	Mar./07/2018	A dimension review A寸法見直し M. Ogawa	–	SAKASHITA
	△2	Dec./07/2015	A and B dimension review AおよびB寸法見直し	OISHI	NAKAMURA
	△1	Apr./08/2015	Addition of Low material alarm BOX 材料減警報BOXの追加	K. SHIMIZU	M. NAKANO
	MARK	DATE	CONTENTS	CHKD	APPD

NAME	MGD-***J/E	FORM	Calendar timer BOX mounting view カレンダタイマBOX取付図
APPROVED BY	TOKITA	CODE NO.	
DSGND (CHKD) BY	SHIRAISHI —	DATE	JUN./11/2002
DRAWN BY	—	UNIT mm	PLANE TRIGONOMETRY
SCALE	1/6	DWG. NO.	168953

MATSUI MFG. CO., LTD.

ITEM NO.		DESCRIPTION	REQ. D	MATERIAL	REFERENCE
1	S-2	Material low Off-On switch 材料減　切ー入　スイッチ	1	Fuji Electric 富士電機	AR30PR-211B
		CONTROL BOX コントロールボックス	1	FUJI ELEC 富士電機	AHX901A

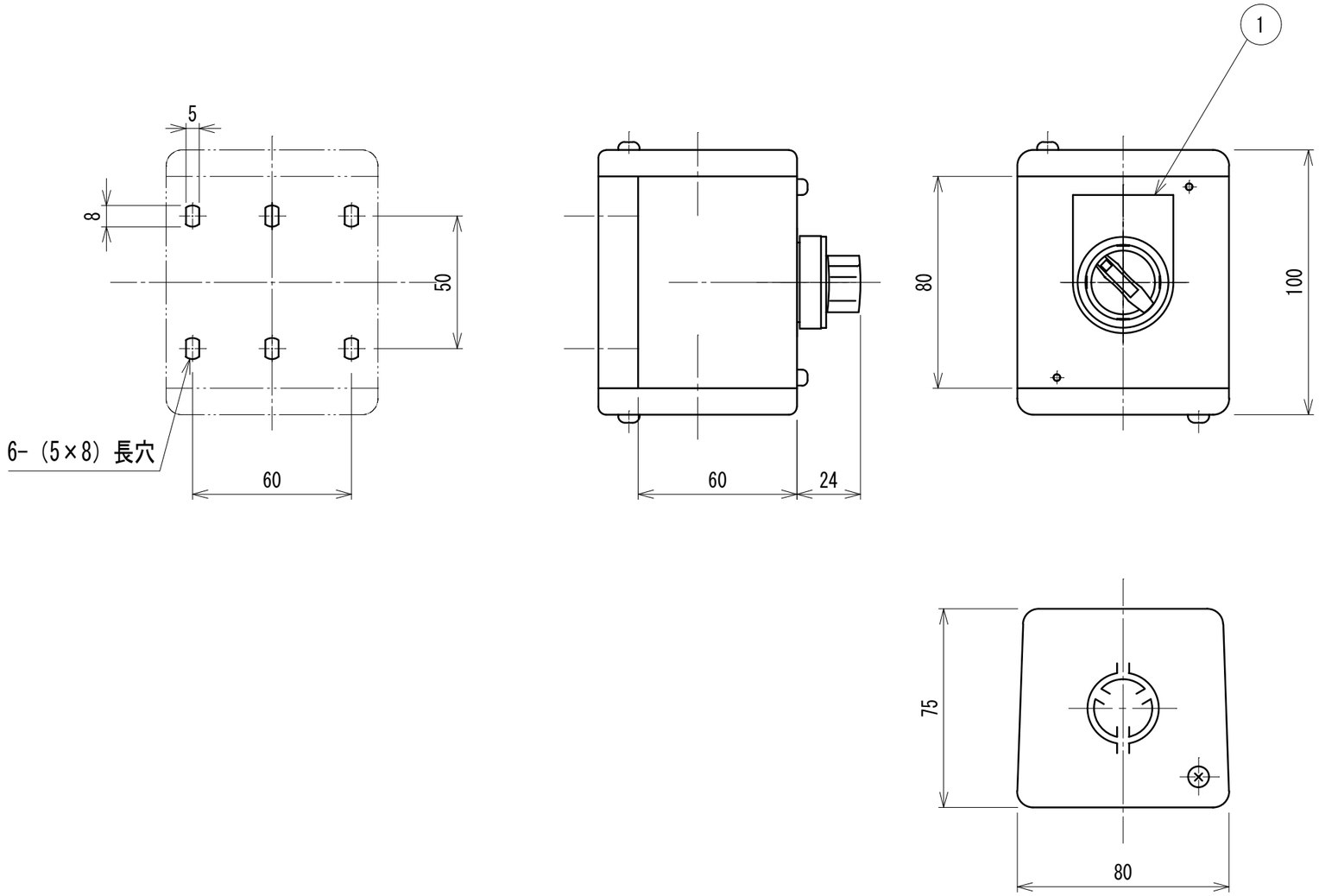

REVISION										
					SCALE	1/2	CODE NO.			
					APPROVED BY		M. NAKANO	FORM	SWITCH BOX スイッチボックス	
					DSGND (CHKD) BY		— K. SHIMIZU	DATE	2015/4/8	
MARK	DATE	CONTENTS	CHKD	APPD	DRAWN BY		Y. IWSAKI	UNIT mm	PLANE TRIGONOMETRY	

NAME		DWG. NO.	B93905

MATSUI MFG. CO., LTD.

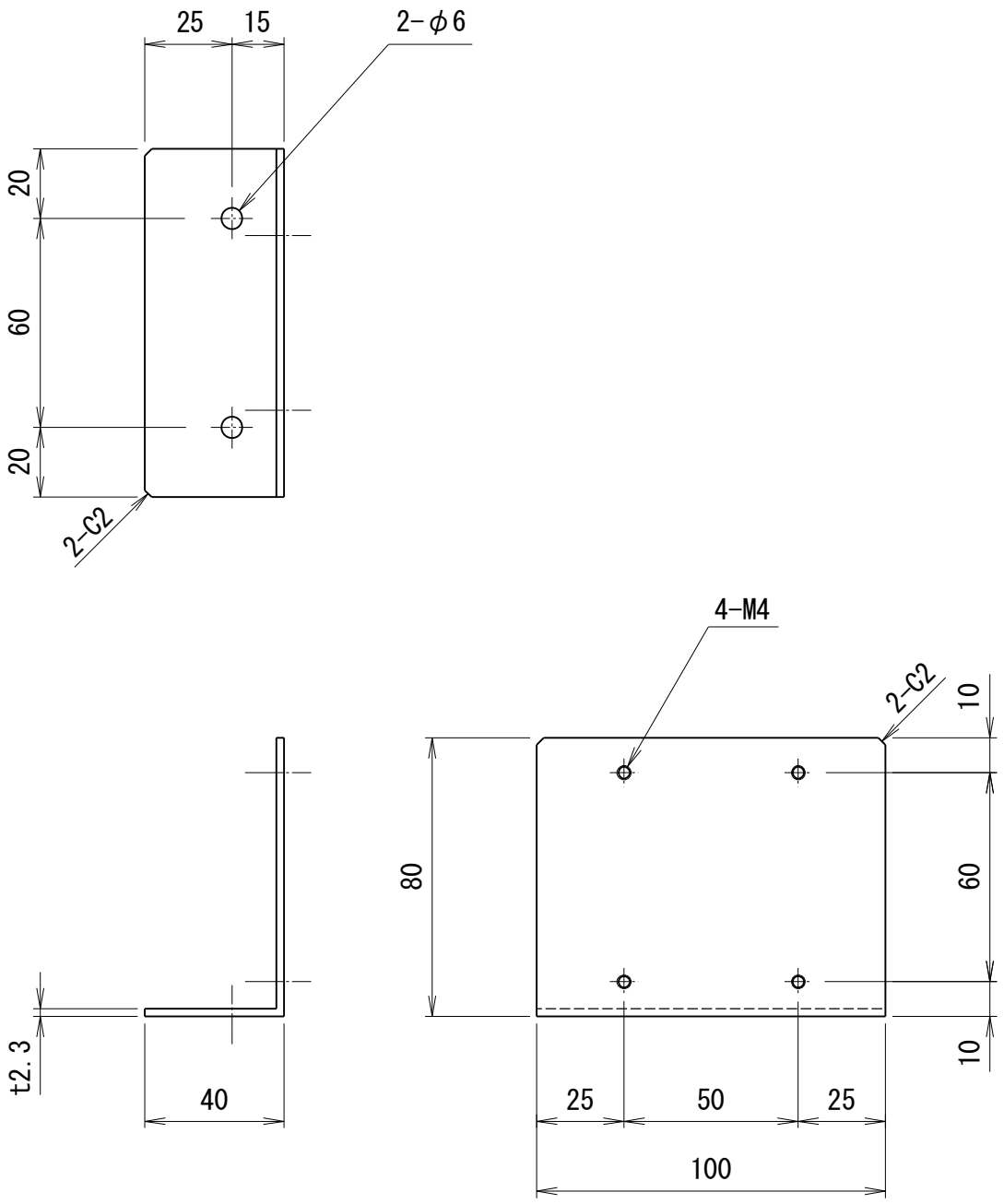

ITEM NO.	DESCRIPTION	REQ. D	MATERIAL	REFERENCE
1	ブラケット	1	SS400	t2.3

NAME			FORM	
APPROVED BY	NAKANO		CODE NO.	
DSGND(CHKD)BY	—	SHIMIZU	DATE	APR/7/2015
DRAWN BY	IWASAKI		UNIT mm	PLANE TRIGONOMETRY
SCALE	1/2		DWG. NO.	B93906

REVISION	APPD	CHKD
△		
△		
△		
△		

MATSUI MFG. CO., LTD.